Cordless Stick Vacuum Cleaner

User Manual

VRT 95929 VI

EN - FR - RO - PL

01M-8910683200-1021-01

Please read this guide first!

Dear Customer,

Thank you for choosing a BEKO product. We would like you to achieve the optimal efficiency from this high quality product which has been manufactured with state of the art technology. Please make sure you read and understand this guide and supplementary documentation fully before use and keep it as a reference. Include this guide with the unit if you hand it over to someone else. Observe all warnings and information herein and follow the instructions.

Symbols and their meanings

These symbols are used throughout this guide:

	Important information and recommendations regarding the use of the appliance.
	CAUTION: Warnings on personal injury or property damage.
	Protection class against electric shock.

This product has been manufactured at modern facilities respectful to the environment without harming nature.

CONTENTS

ENGLISH	**03-29**
FRANÇAIS	**30-58**
ROMANIAN	**59-87**
POLSKI	**88-116**

1 Important safety and environmental instructions

This section includes the safety instructions necessary to prevent the risk of personal injury or material damage.

Failure to observe these instructions will void any and all warranties.

1.1 General safety

- The device complies with international safety standards.
- This device can be used by children over 8 years of age, people with physical, sensory or mental challenges or people with lack of experience or knowledge; as long as control is ensured or information is provided regarding the hazards. Children must not play with the appliance. Cleaning and user maintenance shall not be carried out by unattended children.
- Do not use the appliance if the power cord or the appliance is damaged. Contact authorized service.
- Your mains power supply shall be in align with the specified information on the type tag.
- Do not use the appliance with an extension cord.
- To prevent the power cord get damaged, make sure that it does not get stuck, bent or contact with sharp edges.
- Do not touch the plug of the appliance with damp or wet hands while the appliance is plugged in.
- Do not pull on the cord while unplugging the appliance.
- Do not vacuum flammable materials and ensure that the cigarette ashes are cooled down before vacuuming them.
- Do not vacuum water and other fluids.
- Protect the appliance against precipitation, humidity and heat sources.
- Do not use the appliance near or on explosive or flammable environments or materials.
- Unplug the appliance before cleaning and maintenance.
- Do not immerse the appliance or its power cord in water for cleaning.

1 Important safety and environmental instructions

- Do not disassemble the appliance.
- Only use the authentic parts or the manufacturer's recommended parts.
- To prevent blockage of the filter or damage to the motor, do not vacuum cement, plaster or fragments of compressed paper
- Use the appliance with the adapter delivered with the appliance only.
- Do not use the appliance without filters, it may get damaged.
- Keep packaging materials away from the reach of children.
- This appliance is not intended to be used by persons, including children, with physical, sensory and mental disabilities or those who have not adequate experience and knowledge regarding its use, unless they are under the supervision of a person responsible for their safety or they are informed about the operation of the appliance.
- The children shall be supervised to prevent them from playing with the appliance.
- Unplug the adaptor and remove the battery pack before any cleaning or maintenance procedure.
- To avoid any risk of hazard, a damaged adaptor shall be replaced by the manufacturer, the authorized representative of the manufacturer or a similarly qualified technician.
- Keep your fingers, hair and loose clothes away from moving parts or clearances while vacuuming.
- Batteries shall be removed from the appliance before discarding the appliance.
- Disconnect the appliance from power supply before removing the battery.
- Please discard used batteries in accordance with local laws and regulations.
- The batteries included in this appliance may only be replaced with qualified persons.

1 Important safety and environmental instructions

- **CAUTION:** Use the YLS0241A-E360060 removable supply unit delivered with the appliance to charge to the battery.
- Please install/remove batteries as per the instructions specified in the user guide.
- Do not use batteries of different types or old and new batteries together.
- Batteries shall be installed with the correct polar layout.
- Remove the depleted batteries from the appliance and dispose of these batteries in a safe way.
- If you do not intend to use the appliance for a long while, the batteries shall be removed.
- Fluid may leak from batteries damaged as a result of incorrect operation. Do not contact this fluid. Discard damaged batteries as per the laws and legislation and contact the authorized service.
- Do not short circuit the supply terminals.
- Use with ZB 2007 batteries only.
- This appliance shall not be operated by children and people with limited physical, sensory and cognitive skills or people with lack of experience and knowledge unless they are under supervision or they are provided with the relevant instructions.
- The children shall be supervised to prevent them from playing with the appliance.

1 Important safety and environmental instructions

1.2 Compliance with the WEEE Directive and disposal of the waste product

This product complies with EU WEEE Directive (2012/19/EU). This product bears a classification symbol for waste electrical and electronic equipment (WEEE).

This symbol indicates that this product shall not be disposed with other household wastes at the end of its service life. Used device must be returned to offical collection point for recycling of electrical and electronic devices. To find these collection systems please contact to your local authorities or retailer where the product was puchased. Each household performs important role in recovering and recycling of old appliance. Appropriate disposal of used appliance helps prevent potential negative consequences for the environment and human health.

1.3 Packaging information

The product's packaging is made of recyclable materials, in accordance with the National Legislation.

Do not dispose the packaging waste with the household waste or other wastes, dispose it to the packaging collection areas specified by local authorities.

1.4 Waste batteries

Ensure that the waste batteries are disposed of in accordance with local laws and regulations. The symbol on the battery and packaging indicates that the battery delivered with the product should not be considered as household waste. This symbol may be used in combination with a chemical symbol in some regions. If the batteries contain more than 0.0005 % mercury and more than 0.004 % of lead, the Hg chemical is added for mercury and the Pb chemical symbol is added for lead under the symbol. By ensuring that the batteries are disposed correctly, you shall contribute to the prevention of potential damage to the environment and human health due to improper disposal of the batteries.

1.5 Actions to be taken for energy saving

- To avoid redundant energy consumption while using the device, set the speed levels according to the floor you are sweeping.
- Under normal conditions, low speeds are used to clean the hard floors, curtains and sofas, and high speeds are used to clean the carpets.

2 Overview

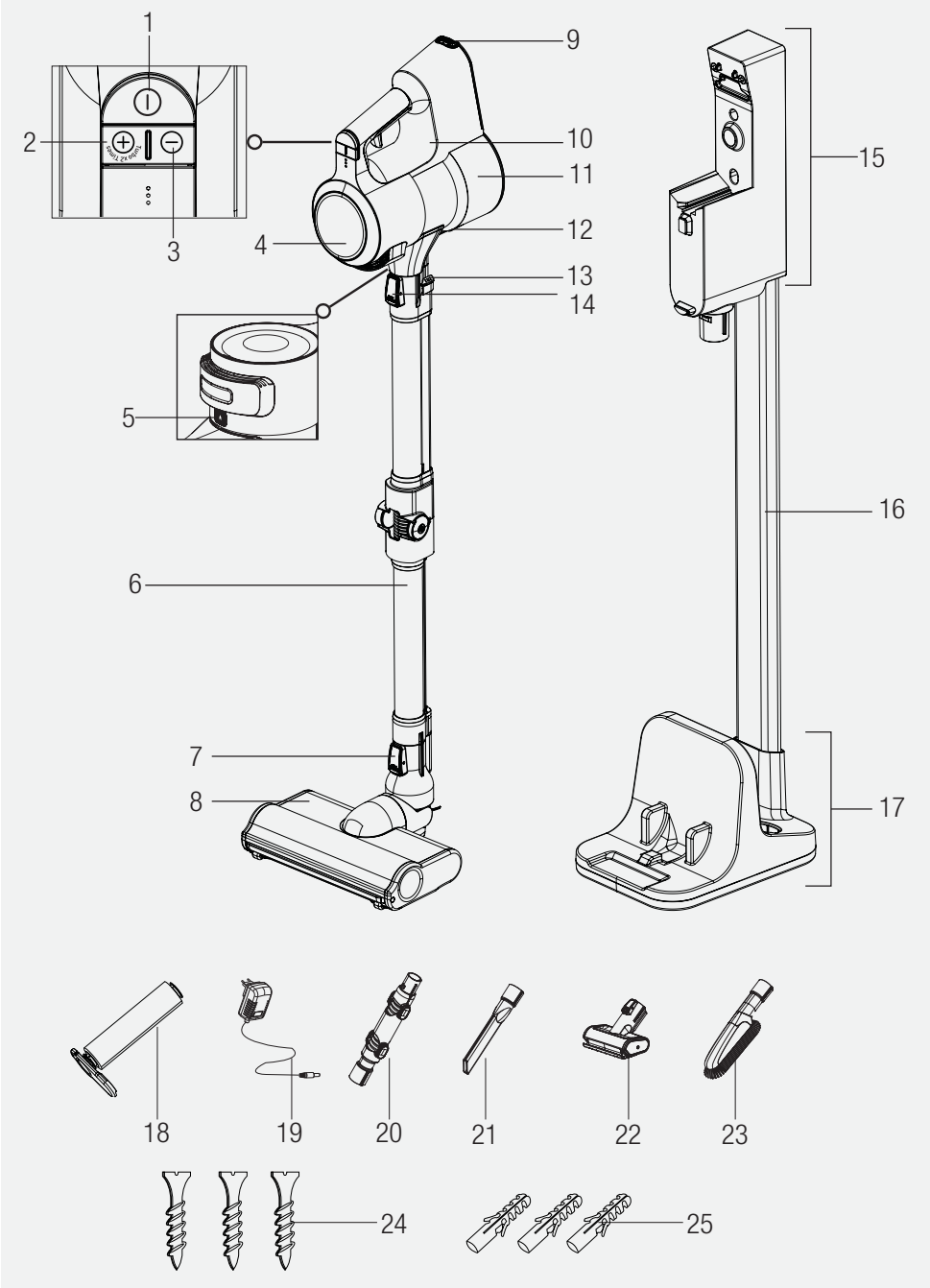

2 Overview

2.1 Controls and components

1. On-Off switch
2. Mode button **+**
3. Mode button **-**
4. LCD Display
5. Filter cover release button
6. Foldable wand
7. Brush release button
8. Electric turbo brush
9. Battery pack release button
10. Appliance body
11. Dust container
12. Dust reservoir lid opening button
13. Foldable wand button
14. Wand release button
15. Charging dock
16. Charging dock tube
17. Charging dock support
18. Hard floor roll
19. Charge adaptor
20. Elbow
21. Narrow mouth nozzle
22. Mini turbo brush
23. Dust brush
24. Screw
25. Dowel

2.2 Technical data

Nominal input power: 550 W

Input: 100 - 240 V~ 50-60 Hz 0.8 A (max.)

Output: 36 V ⎓ 0.6 A

Charging period: 4-5 hours

Operation period under maximum power: up to 7 min.

Operation period under medium power: up to 30 min.

Operation period under minimum power: up to 60 min.

The rights to make technical and design changes are reserved.

Parameter of External Power Supply

Manufacturer :
Dongguan Yinli Electronics Co.,Ltd

Model Identifier : YLS0241A-E360060

Input Voltage : 100-240V~

Input Frequency : 50-60Hz

Input Current : 0.8A

Output Voltage : 36.0V

Output Current : 0.6A

Output Power : 21.6W

Average active efficiency : 87.19%

Efficiency at low load(10%): 79.58%

No-load power consumption : 0.09W

The values provided with the appliance or its accompanying documents are laboratory readings in accordance with the respective standards. These values may differ depending on the use and ambient conditions.

2 Overview

Intended Use	Speed rating	Operating period	
Hard floor	Minimum speed	Up to 60 min.	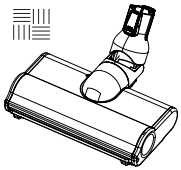
	Medium speed	Up to 30 min.	
	Maximum speed	Up to 15 min.	
Carpet floor	Minimum speed	Up to 30 min.	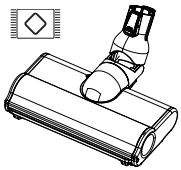
	Medium speed	Up to 15 min.	
	Maximum speed	Up to 7 min.	
Hand-held type	Minimum speed	Up to 90 min.	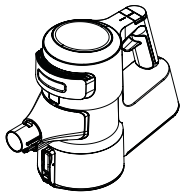
	Medium speed	Up to 30 min.	
	Maximum speed	Up to 8 min.	

The operating periods specified above are valid under full charge (100%).

Electric turbo brush (8) detects the floor automatically. Operating periods may vary as per switching between floor types during operation.

Operating periods for hand-held type are valid for operation with no accessories, and operation with an elbow (20), with a dust brush (23) and with the narrow mouth nozzle (21). Period varies in case of operation with mini turbo brush (22).

3 Installation

3.1 Intended use

This appliance is intended for household use and it is not suitable for industrial use.

3.2 Installation of the mobile charging dock

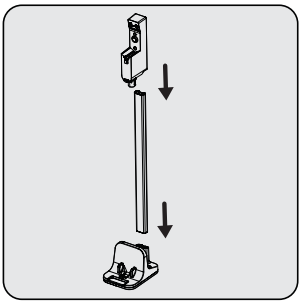

Install charging dock tube (16) to the charging dock support (17), then install the charging dock (15) to the charging dock tube (16).

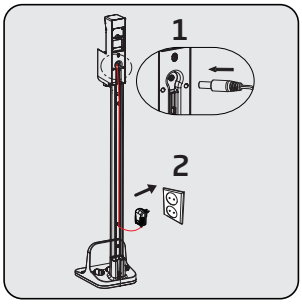

Install the thin end of the charger to the seat on the charging dock (15). Plug the charging adaptor (19) to the outlet.

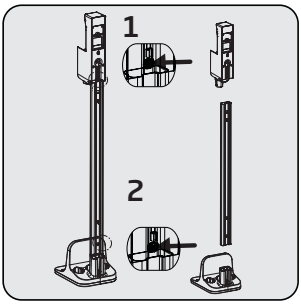

If you want to install the charging dock (15) to the wall, detach the charging unit from the tube (16) and support (17) using two separate buttons.

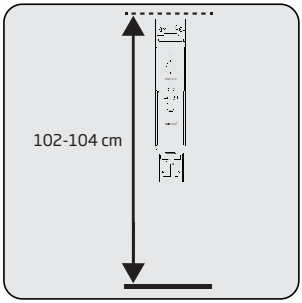

Position the charging dock (15) at a height of 102-104 cm from the ground.

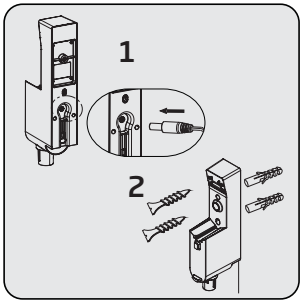

Install the end of the charging adaptor (19) to the seat on the back of the charging dock (15).
Put the cord of the charging adaptor through the power cord securing ring behind the charging dock tube and secure the cord.
Install the charging dock (15) to the wall using two screws (24) and two dowels (25).

3 Installation

3.3 Installation of the body and the brush

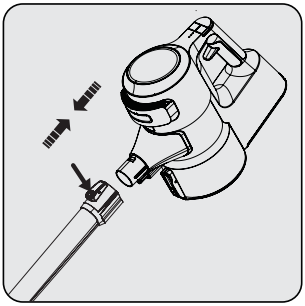

Install the wand to the end of the body (10).
Remove it by pressing the release button (14).

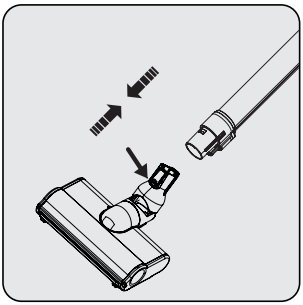

Press the electric turbo brush release button (7) on the electric turbo brush (8) and push it in the direction of arrow towards the wand.

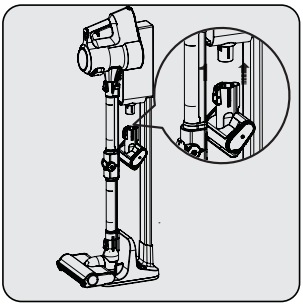

Install the mini turbo brush (22) to the charging dock (15).

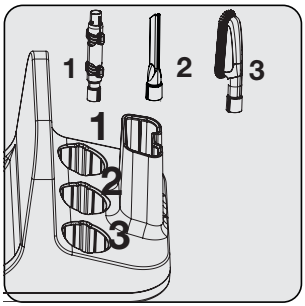

Place other accessories to the charging dock support (17).

4 Operation

4.1 Charging the appliance

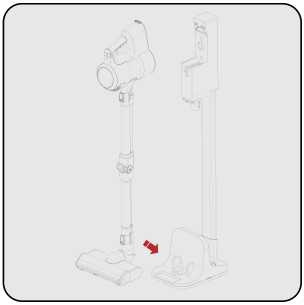

Secure the electric turbo brush (8) to the charging dock support.

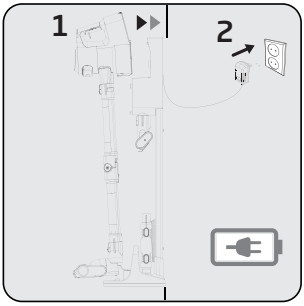

Install the body (10) to the charging dock (15).

Plug the charging adaptor (19) to the outlet.

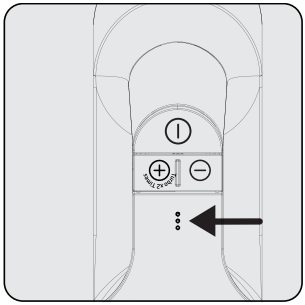

Flashing of the charge indicator LEDs in white colour indicates that the appliance is being charged.

– When all levels of the charge indicator LEDs are illuminated, this indicates that the charging of the appliance is completed.

It takes up to 5 hours to charge the appliance completely. The appliance shall not be operated while charging.

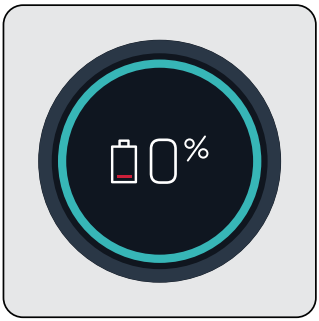

When you place appliance to the charging dock (15), it starts to charge and the battery charge percentage shall be displayed on the screen (4). Percentage (%) and battery charge indicator are increased as the appliance is charged.

The screen (4) darkens 3 minutes after connecting the appliance to the charging dock and the battery status is displayed by 3 LEDs on the appliance.

To see the charge percentage of the appliance, press **+** (2) or **-** (3) mode button once while it is charging.

4.2 Operation

It may be connected for charging before the complete discharging of the battery. The appliance may be kept continuously on the charging dock (15) until the next operation.

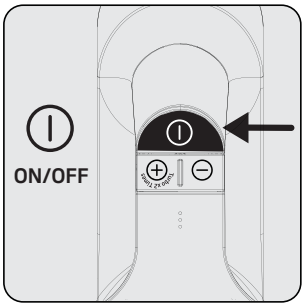

Press the on/off button (1) to operate the appliance. The appliance starts operating with the minimum speed when the on/off button is pressed.

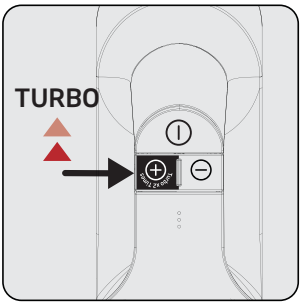

Press the **"+"** mode button (2) once to operate the appliance with medium speed. Press once more to operate it with the maximum speed.

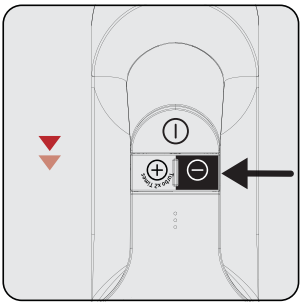

Press the **"-"** mode button (3) once to switch to a lower speed while operating at maximum speed or medium speed.

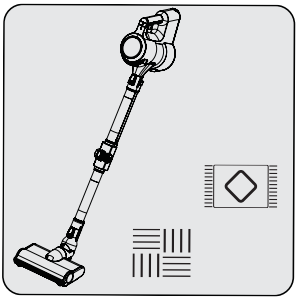

This appliance is suitable for use on carpets and hard floors.

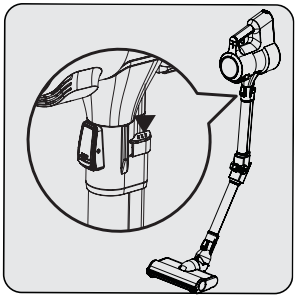

Press one of the two buttons (13) on the wand to fold the wand. Thus, you may reach hard-to-reach areas such as the areas under the seats.

If the adaptor on the charging is plugged to the outlet, the appliance stops operating automatically if it is placed on the charging dock (15) while it is being operated.

4.3 LCD Display

4.3.1 Main Screen

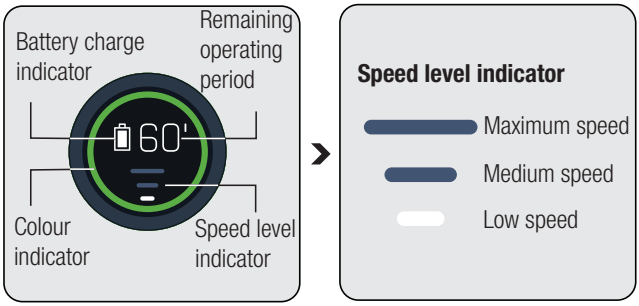

Battery charge indicator: Varies as per the remaining operating period.
Remaining operating period: Indicates the remaining charge level in minutes as per the speed level and floor type used.
Colour indicator: Indicates your remaining operating period as green, yellow and red.

Speed level indicator: Indicates the speed level that the appliance is being used.
For example, all three bar indicators are illuminated in white while using the appliance at maximum speed.

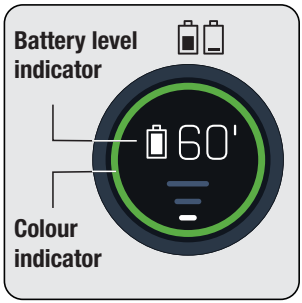

The circle around the display (4) changes colour as per the remaining operating period.
Simultaneously, the battery charge indicator changes as per the remaining operating period.

Colour indicator:

Low speed level

- Illuminates in green between 60 minutes and 30 minutes at full charge.
- Illuminates in yellow in the last 30 minutes to 3 minutes.
- Illuminates in red in the last 3 minutes of remaining charge.

Medium speed level

- Illuminates in yellow between 30 minutes and 3 minutes at full charge.
- Illuminates in red in the last 3 minutes of remaining charge.

Maximum speed level

- Illuminates in yellow between 7 minutes and 3 minutes at full charge.
- Illuminates in red in the last 3 minutes of remaining charge.

The remaining operating period, battery charge indicator and colour indicator displayed on the screen (4) vary as per the speed level and floor type used.

4.3.2 Changing the speed

When the speed level is changed a moving brush symbol and the speed level indicator shall be displayed on the screen. Then, the main screen shall be displayed.

4.3.3 Charging

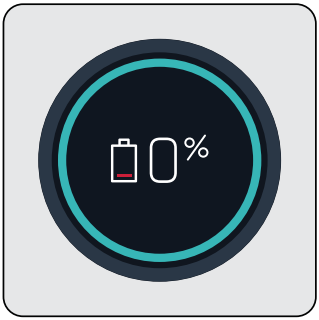

When you place the appliance to the charging dock (15), it starts to charge and the battery charge percentage shall be displayed on the screen (4). Percentage (%) and battery charge indicator are increased as the appliance is charged.

i	The screen darkens 3 minutes after connecting the appliance to the charging dock (3) and the battery status is displayed by 3 LEDs on the appliance. To see the charge percentage of the appliance, press **+** or **-** mode button once while it is charging.

4.3.4 Automatic floor detection

When the auto floor detecting brush (8) moves from a carpet floor to a hard floor, the figures shown above shall be animated on the screen (4).

When the auto floor detecting brush (8) moves from a hard floor to a carpet floor, the figures shown above shall be animated on the screen (4).

4.3.5 Warning screens

4.3.5.1 Filter cleaning warning

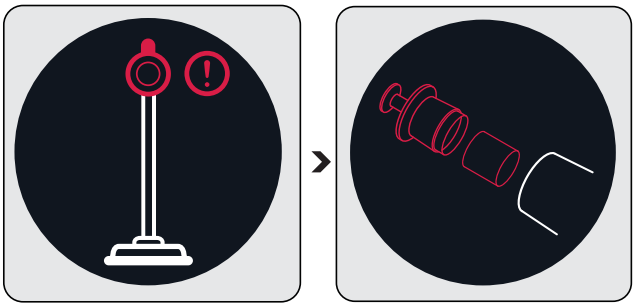

The filters shall be cleaned regularly to prevent loss of performance. When it is not cleaned regularly (in case of excessive dust), a filter cleaning animation is displayed on the screen for a very short period of time to indicate that the metal filter and inlet foam shall be cleaned. However, the appliance continues to operate.

It is recommended to clean the metal filter and the inlet foam as described in Section **“5.2 Cleaning of the metal filter and inlet foam”** before continuing with the cleaning.

4.3.5.2 Brush blockage warning

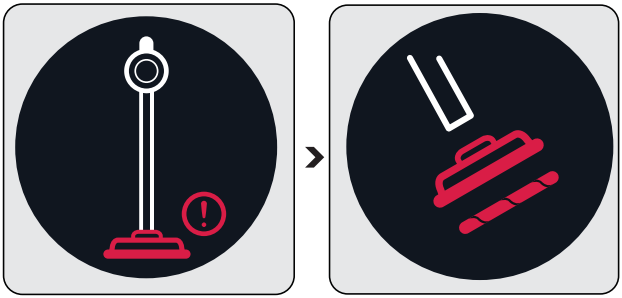

When the turbo brush is blocked or too many hair, etc. materials are tangled on the rotating roll, the animation indicating the brush blockage warning is displayed on the screen continuously and the appliance stops operating.

i	It is recommended to clean the brush as described in Section **“5.4 Cleaning of the brush”** before continuing with the cleaning. Remove the turbo brush (8) from the foldable wand (6). Inspect the turbo brush to the wand connection and remove any blockages.

4.3.5.3 Vacuum duct blockage warning

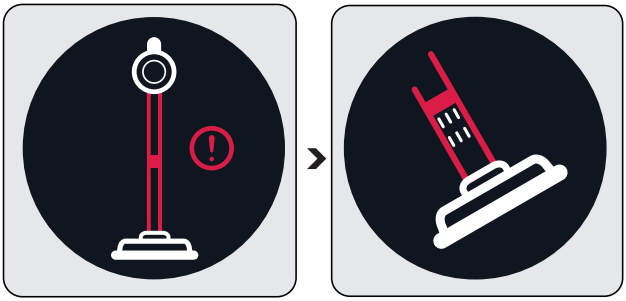

When the vacuum duct is blocked, the animation indicating that the duct is blocked is displayed on the screen continuously and the appliance stops operating. Determine the reason of the blockage of the vacuum duct.

i	It is recommended to determine the reason of blockage as described in Section **“5.5 Cleaning of the blockages”** before continuing with the cleaning. Remove the turbo brush (8) from the foldable wand (6). Remove the foldable wand from the body of the appliance. Inspect the turbo brush to the wand connection and remove any blockages. Inspect the wand from the inlet and outlet ends of the foldable wand, and remove any blockages. Inspect the vacuum nozzle of the appliance body (10) and remove any blockages.

4.4 Accessories

You may use the accessories by installing them to the end of the body.

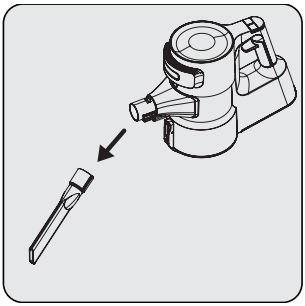

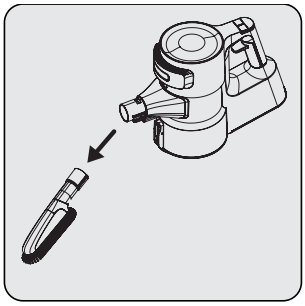

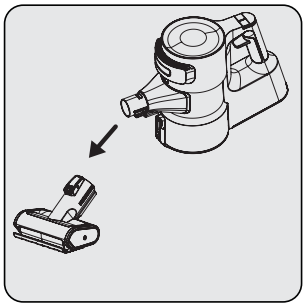

Narrow mouth nozzle (21): Suitable for vacuuming the rear of the furnitures, hard to reach areas and narrow areas.

Dust brush (23): Suitable for vacuuming curtains, waxed furniture and delicate and fragile objects.

Mini turbo brush (22): Suitable for vacuuming floorings, stair steps, car interiors, sofas and seat, etc. It is also used for vacuuming pet hair on such surfaces.

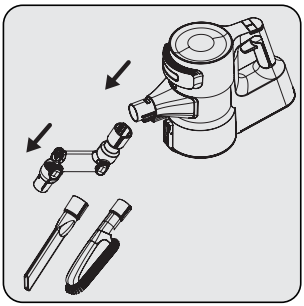

You may use the elbow (20) by installing it to the end of the body (10) to access hard to reach places.

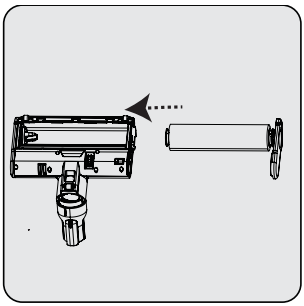

This accessory is suitable for use on delicate hard floors (natural hardwood, etc.).

5 Cleaning and maintenance

Turn off and unplug the appliance before cleaning.

CAUTION: Do not use benzene, solvents, abrasive cleaners, metal objects or hard brushes to clean the appliance.

CAUTION: Deformation may occur on the filters within time as a result of usage. It shall be replaced with a new one to prevent loss of performance. Contact with the customer services to buy a new one. (see P. 25)

5.1 Cleaning of the dust reservoir

We recommend you to clean the dust reservoir (11) after each operation.

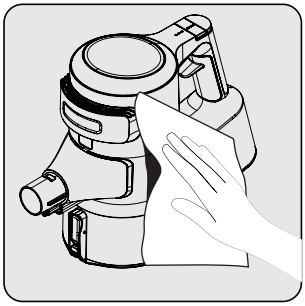

Wipe the surface of the body with a wet cloth (10).

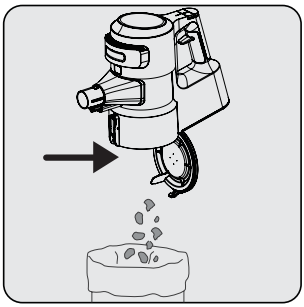

Press the dust reservoir lid opening button (12) to open the dust reservoir (11) and discharge the dust collected inside.

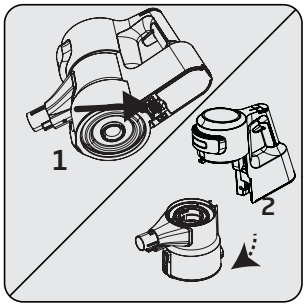

Push the trigger under the appliance to clean the dust reservoir (11).

Detach the dust reservoir (11) from the body (10).

5 Cleaning and maintenance

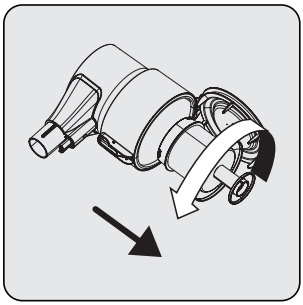

Remove the metal filter and inlet foam inside the dust reservoir (11) by rotating the metal filter counter-clockwise.

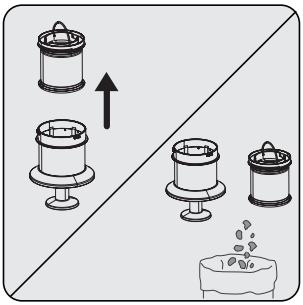

Remove the inlet foam inside the metal filter.

Remove the dust on the metal filter and inlet foam by tapping them to a hard surface such as a waste bin or by using a brush.

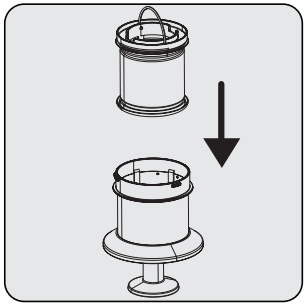

Install the inlet foam to the metal filter.

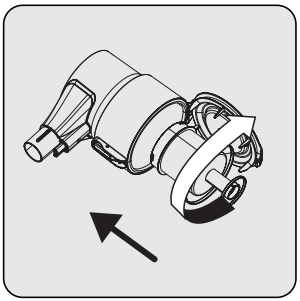

Install the metal filter inside the dust reservoir (11) by rotating it clockwise.

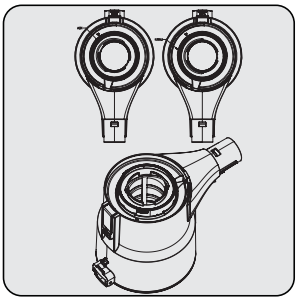

While installing the metal filter and inlet foam to the dust reservoir you have detached them from, place them as per the lock symbols on the dust reservoir.

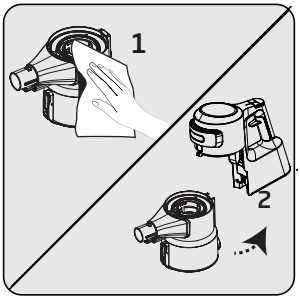

1. Wipe the body (10) with a wet cloth.
2. Install the body (10) to the dust reservoir (11).

5.2 Cleaning of the metal filter and inlet foam

The metal filter and inlet foam shall be cleaned regularly.

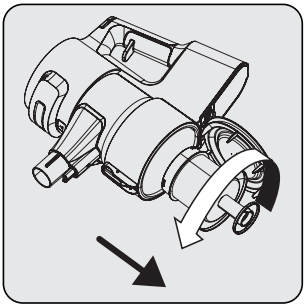

Remove the metal filter and inlet foam inside the dust reservoir (11) by rotating the metal filter counter-clockwise.

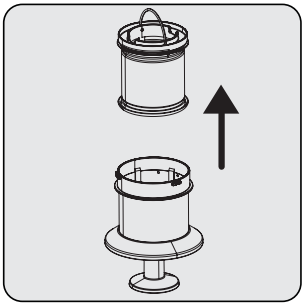

Remove the inlet foam inside the metal filter.

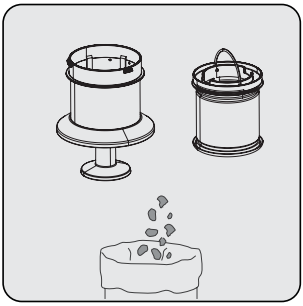

Remove the dust on the metal filter and inlet foam by tapping them to a hard surface such as a waste bin or by using a brush.

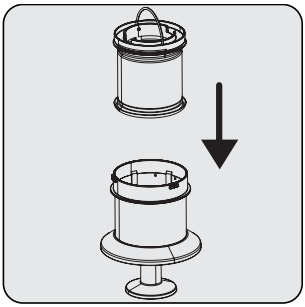

Install the inlet foam to the metal filter.

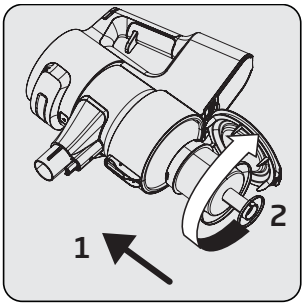

Install the metal filter and inlet foam inside the dust reservoir (11) by rotating the metal filter clockwise.

5 Cleaning and maintenance

Clean the metal filter and inlet foam by washing under running cold water once a month after removing the dust on them.

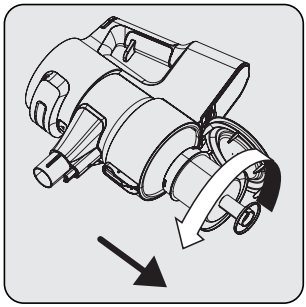

Remove the metal filter and inlet foam inside the dust reservoir (11) by rotating the metal filter counter-clockwise.

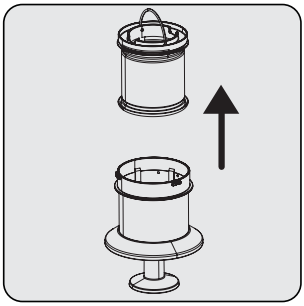

Remove the inlet foam inside the metal filter.

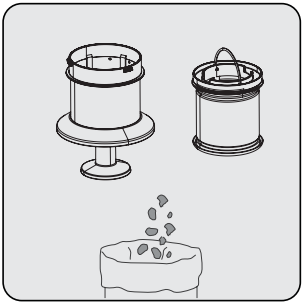

Remove the dust on the metal filter and inlet foam by tapping them to a hard surface such as a waste bin or by using a brush.

CAUTION: Wash with cold water. Warm water deteriorates the structure of the filter.

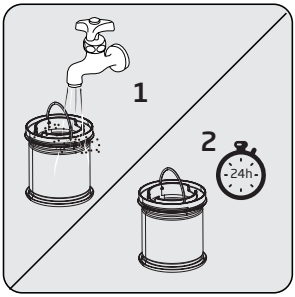

Wash the inlet foam under running cold water and let it dry.

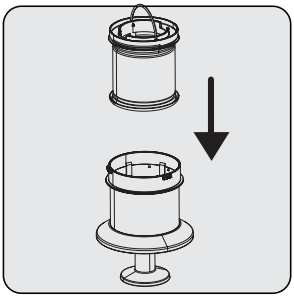

Install the dried inlet foam to the metal filter.

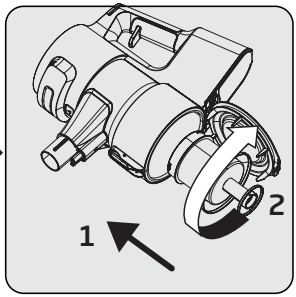

Install the metal filter and inlet foam inside the dust reservoir (11) by rotating the metal filter clockwise.

It may 24 to 48 hours to dry the washed inlet foam. Reinstall it once you are sure that it is dried.

5.3 Cleaning of the EPA E12 Filter and outlet foam

Clean the EPA E12filter and outlet foam regularly.

CAUTION: Do not wash the EPA E12 filter.

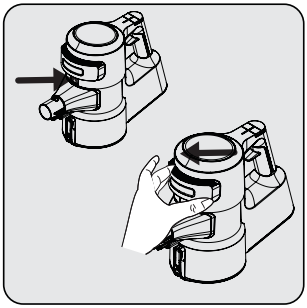

Remove the lid simultaneously while pressing the EPA E12 filter release button.

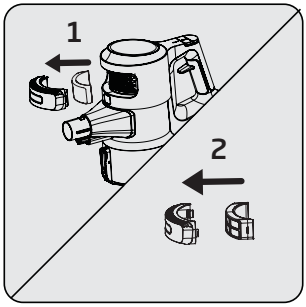

Remove the EPA E12 filter and the outlet foam inside it.

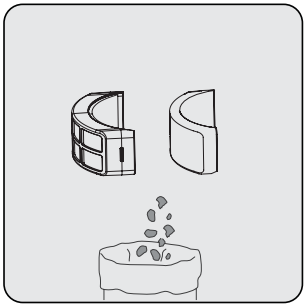

Remove the dust on the EPA E12 filter and outlet foam by tapping them to a hard surface such as a waste bin or by using a brush.

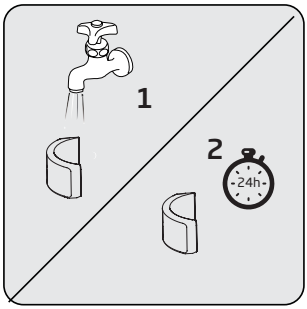

Inspect the outlet foam regularly. Clean it by washing under running cold water after removing the dust on them in case of excessive dust . Reinstall it once it is dried.

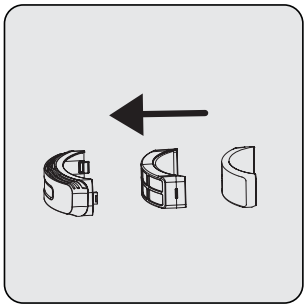

Install the EPA E12 filter and outlet foam to the lid.

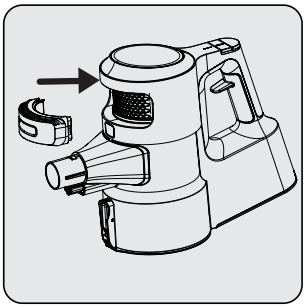

Place the lid back.

CAUTION: Wash with cold water. Warm water deteriorates the structure of the filter.

5.4 Cleaning of the brush

CAUTION: Do not wash the turbo brush (8) and the main roll brush.

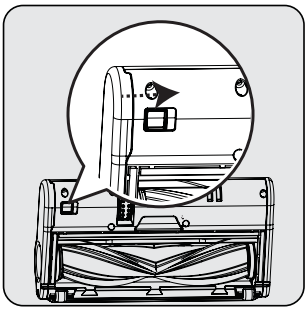

To remove the electric turbo brush (8), keep the roll brush release tab pressed so that the lock shall be opened in the direction of the arrow, rotate the roll cover towards yourself and pull it to the left.

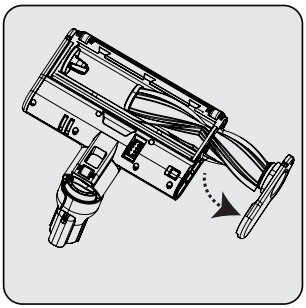

Remove the main roll brush.

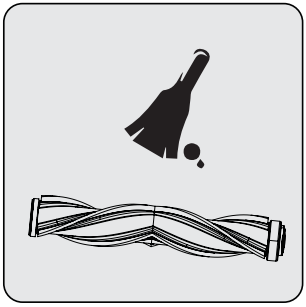

Remove the dust on it by tapping it lightly to a hard surface or remove the dust with a brush. If any hair, etc. is tangled, remove it by cutting it off.

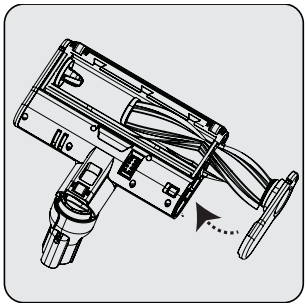

Re-install the main roll brush after cleaning it. A “click” is heard from the tab.

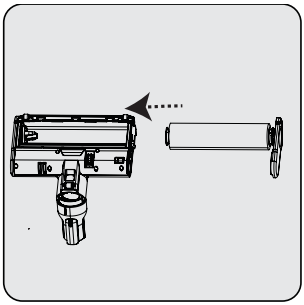

You may replace the main roll brush with delicate hard floor roll as per your preferences.

5.5 Removal of the blockages

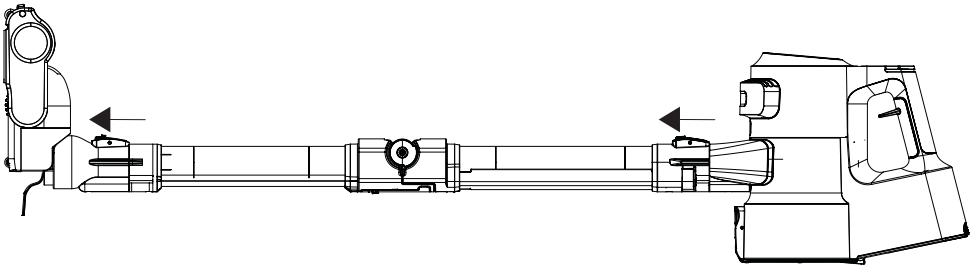

When you see the vacuum duct blockage warning on the screen (4), detach the brush (8) from the wand (6) to remove the blockages. Detach the wand (6) from the body of the appliance (10).

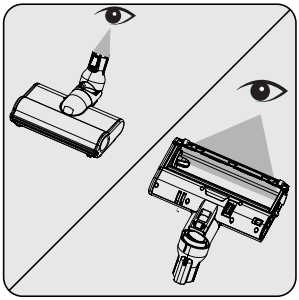

Inspect the connection point of the brush (8) and the vacuum nozzle. Remove any foreign materials.

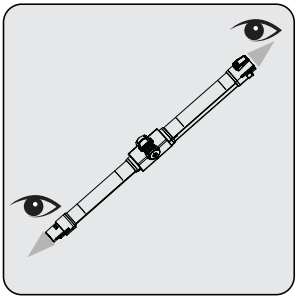

Inspect the inlet and outlet of the foldable wand (6). Remove any foreign materials.

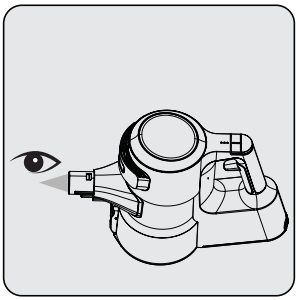

Inspect the vacuum nozzle of the appliance body (10). Remove any foreign materials.

5.6 Storage

- If you do not plan to use the appliance for a long while, store carefully.
- Unplug the appliance.
- Ensure that the appliance is kept out of reach of children.
- 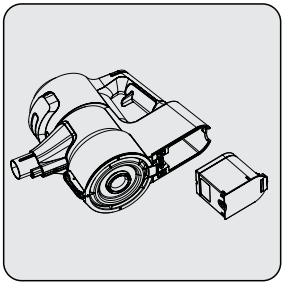

  If you shall not be using the appliance for a long period of time, please keep the battery in a cool and dry place at half charged condition after removing it from the appliance. Do not charge or discharge completely.
- Store the battery on a non-conducting material, and do not allow the battery to contact metal directly. This shall damage the battery.

5.7 Transportation and handling

- Keep the appliance in its package during transportation and handling. The package will protect the appliance against physical damage.
- Do not place heavy objects on the appliance or the package. The appliance may get damaged.
- If the appliance is dropped, it may malfunction or permanent damage may be inflicted.

6 Problems and remedies

CAUTION: Check the following points before asking for repair assistance from the service department.

PROBLEM	POSSIBLE CAUSE	SOLUTION
Not operating	Battery is discharged.	Charge it.
	Battery may be unseated.	Remove the battery and install it again.
	Vacuum connection is blocked.	Separate the appliance as body (10), brush (8) and wand (6). Inspect and clean the connection points.
Suction power is getting reduced.	Dust reservoir (11) is full.	Clean the dust reservoir (11) and the filter.
	You may have reached the cleaning period of the filters.	Clean the filters.
	Filters may be deformed as a result of operation and their replacement period may have come.	Please contact the customer services to buy a new filter.
	Motor inlet foam is not cleaned.	Clean the filters and recharge the appliance.
	Hair and similar materials may have tangled on the rotating roll on the turbo brush (8).	Clean the turbo brush roll.
There is disturbing noise from the motor.	Vacuum connection is blocked.	Separate the appliance as body (10), brush (8) and wand (6). Inspect and clean the connection points.
	Something may have stuck between the dust reservoir and the filter.	Open the dust reservoir and inspect the filter area.
Cannot charge the vacuum cleaner.	The vacuum cleaner is not installed to the charging dock (15).	Install the vacuum cleaner to the charging dock (15). Make sure that it is seated properly. Check the connection.
Operates for a very short time after charging.	It is not charged for the adequate period.	Charge for 4-5 hours as per the instructions.
	Motor inlet foam is not cleaned.	Clean the filters and recharge the appliance.
	Battery life is deteriorated.	Contact the customer services to buy a new battery.
The colour indicator on the screen is illuminated in red.	Your appliance is about to discharged.	Charge it.
The animation indicating that the brush is blocked is displayed on the screen and the appliance has stopped operating.	Hair and similar materials may have tangled on the rotating roll on the turbo brush (8).	Clean the turbo brush roll.

6 Problems and remedies

The animation indicating that the vacuum is blocked is displayed on the screen and the appliance has stopped operating.	A blockage has occurred on the vacuum duct.	Remove the blockages.
The animation indicating that the filter is blocked is displayed on the screen and the appliance has stopped operating.	Filters are filled with excessively dust.	Clean the motor inlet foam and the metal filter.
The appliance has stopped operating while being operated. When the appliance is connected to charge, the charging screen is displayed on the screen. But, the battery percentage does not change.	Battery is faulty.	Contact the customer services.
The appliance stopped operating without any warning animation being displayed on the screen.	Battery may be overheated.	Wait for appliance to cool down and try to operate it again.
While charging, 1 LED light on the appliance flashes rapidly in red and the battery percentage on the screen does not change.	You may have inadvertently plugged the adaptor of another appliance, and thus the charge current is excessive.	Use the proper adaptor.
While charging, 1 LED light on the appliance is illuminated solidly in red and the battery percentage on the screen does not increase.	Battery be overheated than expected.	Contact the customer services.
While charging, 1 LED light on the appliance flashes both in red and white alternately and the battery percentage on the screen does not is shown as 00%.	The Body (10) is not installed properly to the charging dock (15). Or the battery is not installed properly to the body of the appliance.	Remove the adaptor (19) from the charging dock (15) and remove the body (10) from the charging dock. Ensure that the battery is installed properly on the body. Install the body (10) to the charging dock again and plug the adaptor to the charging dock again.
A bad smell (light humidity, dust, plastic material odour) occurs on the air outlet.	Have you purchased the appliance within the last 3 months?	It is normal that a bad smell (light odour of plastic) occurs within 3 months after the purchase date.
	The dust reservoir (11) and the filters are not cleaned properly.	Clean the dust reservoir (11) and the filters.
	Filters may be installed while wet after they are washed.	Remove the filters and ensure that they are dry before installing them to the appliance.
	Filters may be deformed as a result of the frequency of operation and their replacement period may have come.	Please contact the customer services to buy a new filter.

Veuillez d’abord lire ce manuel !

Cher client(e),

Merci d’avoir choisi un produit Beko. Nous aimerions que vous obteniez une efficacité optimale de ce produit de haute qualité qui a été fabriqué avec une technologie de pointe. Veuillez vous assurer que vous avez bien lu et compris ce guide et la documentation complémentaire avant de les utiliser et conservez-les comme référence. Joignez ce guide à l’aspirateur si vous le remettez à quelqu’un d’autre. Respectez tous les avertissements et informations contenus dans le présent document et suivez les instructions.

Symboles et leurs significations

Ces symboles sont utilisés tout au long de ce guide :

	Informations et recommandations importantes concernant l’utilisation de l’appareil.
	ATTENTION : Avertissements sur les dommages corporels ou matériels.
	Classe de protection contre les chocs électriques.

Ce produit a été fabriqué dans des installations modernes et respectueuses de l’environnement sans nuire à la nature.

Cette section contient les instructions de sécurité nécessaires à la prévention des risques de dommage corporel ou de dommage matériel.

Le non-respect de ces instructions annulera toute garantie.

1.1 Sécurité générale

- Cet appareil est conforme aux normes internationales de sécurité.
- Cet appareil peut être utilisé par des enfants âgés d'au moins 8 ans et par des personnes ayant des capacités physiques, sensorielles ou mentales réduites ou dénuées d'expérience ou de connaissance, s'ils (si elles) sont correctement surveillé(es) ou si des instructions relatives à l'utilisation de l'appareil en toute sécurité leur ont été données et si les risques encourus ont été appréhendés. Les enfants ne doivent pas jouer avec l'appareil. Le nettoyage et l'entretien par l'usager ne doivent pas être effectués par des enfants sans surveillance.
- N'utilisez pas l'appareil si le cordon d'alimentation ou l'appareil est endommagé. Contactez un centre de service agréé.
- Votre alimentation secteur doit être conforme aux informations spécifiées sur la plaque signalétique.
- N'utilisez pas l'appareil avec une rallonge.
- Pour éviter que le cordon d'alimentation ne soit endommagé, assurez-vous qu'il ne reste pas coincé, plié ou en contact avec des bords tranchants.
- Ne touchez pas la fiche de l'appareil avec les mains mouillées ou humides lorsque l'appareil est branché.
- Ne tirez pas le cordon pour débrancher l'appareil.
- N'aspirez pas les matériaux inflammables et assurez-vous que les cendres de cigarette sont refroidies avant de les aspirer.

- N'aspirez pas d'eau et d'autres liquides.
- Protégez l'appareil de la pluie, de l'humidité et des sources de chaleur.
- N'utilisez pas l'appareil dans ou à proximité d'environnements et de matériaux explosifs ou inflammables.
- Débranchez l'appareil avant le nettoyage et l'entretien.
- N'immergez pas l'appareil ou son cordon d'alimentation dans l'eau pour le nettoyer.
- Ne démontez pas l'appareil.
- Utilisez uniquement des pièces authentiques ou des pièces recommandées par le fabricant.
- Pour éviter de bloquer le filtre ou d'endommager le moteur, n'aspirez pas le ciment, le plâtre ou les fragments de papier comprimé.
- Utilisez l'appareil uniquement avec l'adaptateur fourni.
- N'utilisez pas l'appareil sans filtres, sinon il pourrait être endommagé.
- Gardez les matériaux d'emballage hors de portée des enfants.
- Gardez les enfants sous surveillance afin de vous assurer qu'ils ne jouent pas avec l'appareil.
- Débranchez l'adaptateur et retirez la batterie et éteignez-le avant toute procédure de nettoyage ou d'entretien.
- Pour éviter tout risque de danger, un adaptateur endommagé doit être remplacé par le fabricant, le représentant autorisé du fabricant ou un technicien également qualifié.
- Tenez vos doigts, vos cheveux et vos vêtements amples à l'écart des pièces mobiles ou des dégagements lorsque vous passez l'aspirateur.
- Les batteries doivent être retirées de l'appareil avant de le mettre au rebut.
- Débranchez l'appareil de la source d'alimentation avant de retirer la batterie.
- Veuillez éliminer les batteries usagées conformément aux lois et règlements locaux.

- Les batteries fournies dans cet appareil ne peuvent être remplacées que par des personnes qualifiées.
- **ATTENTION :** Utilisez l'unité d'alimentation amovible YLS0241A-E360060 livrée avec l'appareil pour charger la batterie.
- Veuillez installer/retirer la batterie conformément aux instructions spécifiées dans le guide d'utilisation.
- N'utilisez pas de batteries de différents types ou des batteries usagées et de nouvelles batteries à la fois.
- Vous devez installer les batteries selon la disposition polaire appropriée.
- Retirez les batteries déchargées de l'appareil et mettez-les au rebut en toute sécurité.
- Si vous n'avez pas l'intention d'utiliser l'appareil pendant une longue période, vous devez retirer les batteries.
- Les batteries endommagées peuvent laisser couler un liquide à la suite d'un mauvais fonctionnement. Ne touchez pas ce liquide. Éliminez les batteries endommagées conformément aux lois et à la législation et contactez le service autorisé.
- Ne court-circuitez pas les terminaux d'alimentation.
- Utilisez-les uniquement avec les batteries ZB 2007.
- Gardez les enfants sous surveillance afin de vous assurer qu'ils ne jouent pas avec l'appareil.

1.2 Conformité à la directive WEEE et élimination des déchets

Cet appareil est conforme à la directive WEEE de l'Union européenne (2012/19/EU). Le produit possède un symbole de classification attribué aux déchets d'équipements électriques et électroniques (WEEE).

Ce symbole indique que cet appareil ne doit pas être mis au rebut avec les ordures ménagères à la fin de sa durée de vie. Les appareils usagés doivent être retournés au point de collecte officiel pour le recyclage des dispositifs électriques et électroniques. Pour trouver ces systèmes de collecte, veuillez contacter les autorités locales ou le détaillant où le produit a été acheté. Chaque foyer joue un rôle important dans la récupération et le recyclage des vieux appareils. La mise au rebut appropriée des appareils usagés permet de prévenir les conséquences négatives potentielles pour l'environnement et la santé humaine.

1.3 Informations sur l’emballage

L’emballage du produit est fait de matériaux recyclables, conformément à la législation nationale.

Ne mettez pas au rebut les déchets d’emballage avec les ordures ménagères ou autres déchets, mettez-les au rebut dans les zones de collecte des emballages spécifiées par les autorités locales.

1.4 batteries usagées

Assurez-vous de mettre au rebut les batteries usagées conformément aux lois et réglementations locales. Le symbole sur la batterie et l’emballage indique que la batterie livrée avec l’appareil ne doit pas être considérée comme un déchet ménager. Ce symbole peut être utilisé en conjointement avec un symbole chimique dans certaines régions. Si les batteries contiennent plus de 0,0005 % de mercure et plus de 0,004 % de plomb, le symbole chimique Hg est ajouté pour le mercure et Pb pour le plomb sous le symbole. En vous assurant que les batteries sont mises au rebut de façon appropriée, vous contribuerez à la prévention les dommages potentiels à l’environnement et à la santé humaine dus à une mise au rebut inappropriée des batteries.

2 Vue d’ensemble

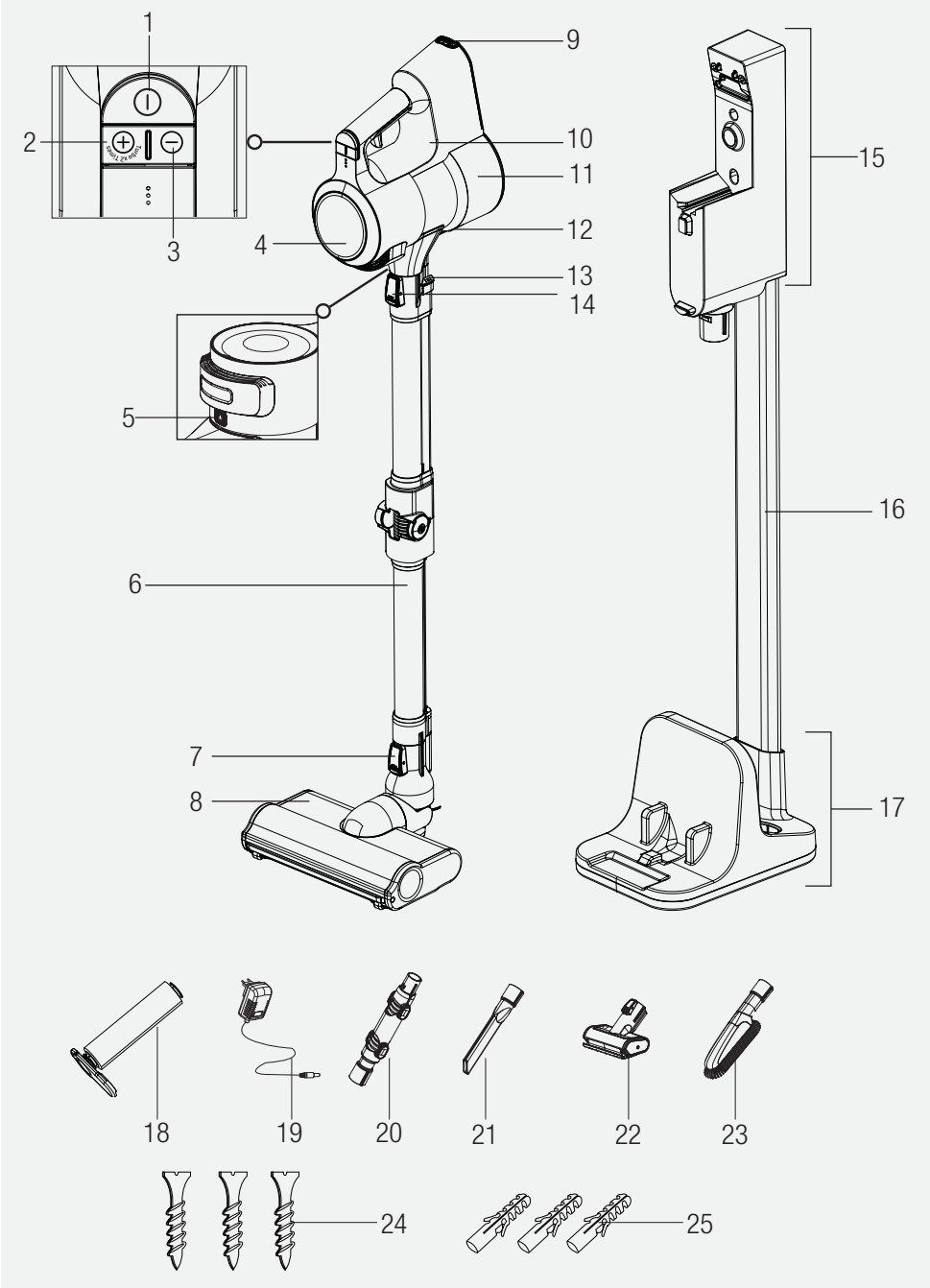

2 Vue d’ensemble

2.1 Commandes et composants

1. Commutateur Marche-Arrêt
2. Bouton de mode **+**
3. Bouton de mode **-**
4. Écran LCD
5. Bouton de déverrouillage du couvercle du filtre
6. Tube pliable
7. Bouton de déverrouillage de la brosse
8. Brosse turbo motorisée
9. Bouton de déverrouillage du bloc de batteries
10. Corps de l’appareil
11. Réservoir à poussière
12. Bouton d’ouverture du couvercle du réservoir à poussière
13. Bouton pour plier le tube pliable
14. Bouton de déverrouillage du tube
15. Station de charge
16. Tube de station de charge et de rangement
17. Support de station de charge et de rangement
18. Rouleau pour sol dur
19. Chargeur secteur
20. Extension bi-coudée
21. Suceur
22. Mini Turbo brosse
23. Brosse à poussière
24. Vis
25. Cheville

2.2 Données techniques

Puissance d’entrée nominale : 550 W

Entrée : 100 - 240 V ~ 50-60 Hz 0,8 A (max.)

Courant de sortie 36 V ⎓ 0,6 A

Durée de charge : 4 à 5 heures

Période de fonctionnement à puissance maximale : jusqu’à 7 min.

Période de fonctionnement à puissance moyenne : jusqu’à 30 min.

Période de fonctionnement à puissance minimale : jusqu’à 60 min.

Le fabricant se réserve le droit d’apporter des modifications techniques et de conception.

Paramètre de l’alimentation électrique externe

Fabricant :
Dongguan Yinli Electronics Co., Ltd

Identifiant de modèle : YLS0241A-E360060

Tension d’entrée : 100-240 V~

Fréquence d’entrée : ~50 - 60 Hz

Courant d’entrée : 0,8 A

Tension de sortie : 36 V

Courant de sortie : 0,6 A

Puissance de sortie : 21,6 W

Rendement moyen en mode actif : 87,19 %

Efficacité à faible charge (10 %) : 79,58 %

Les valeurs fournies avec l’appareil ou les documents qui l’accompagnent sont des valeurs de laboratoire conformes aux normes respectives. Ces valeurs peuvent varier en fonction de l’utilisation et des conditions ambiantes.

2 Vue d’ensemble

Consommation électrique sans charge : 0,09 W

Utilisation prévue	Indice de vitesse	Durée de fonctionnement	
Sol dur	Vitesse minimale	Jusqu’à 60 min.	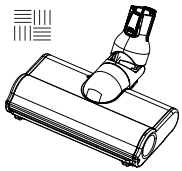
	Vitesse moyenne	Jusqu’à 30 min.	
	Vitesse maximale	Jusqu’à 15 min.	
Moquette	Vitesse minimale	Jusqu’à 30 min.	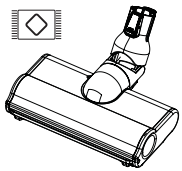
	Vitesse moyenne	Jusqu’à 15 min.	
	Vitesse maximale	Jusqu’à 7 min.	
Portatif	Vitesse minimale	Jusqu’à 90 min.	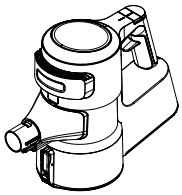
	Vitesse moyenne	Jusqu’à 30 min.	
	Vitesse maximale	Jusqu’à 8 min.	

Les durées de fonctionnement indiquées ci-dessus sont valables avec une pleine charge (100 %).

La brosse turbo motorisée (8) détecte automatiquement le sol. Les durées de fonctionnement peuvent varier selon que vous passez d’un type de sol à un autre pendant le fonctionnement.

Les durées de fonctionnement pour le type portatif sont valables pour le fonctionnement sans accessoires, et le fonctionnement avec l’extension bi-coudée (20), la brosse à poussière (23) et le suceur (21). La durée varie en cas de fonctionnement avec une mini-brosse turbo (22).

3 Installation

3.1 Utilisation prévue

Cet appareil est destiné à un usage domestique et non à un usage industriel.

3.2 Installation de la station de charge mobile

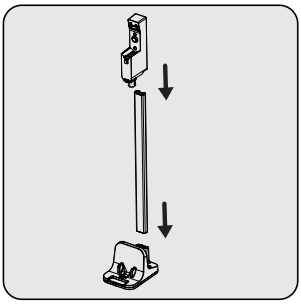

Installez le tube de la station de charge (16) sur le support de la station de charge (17), ensuite installez la station de charge (15) sur le tube de la station de charge (16).

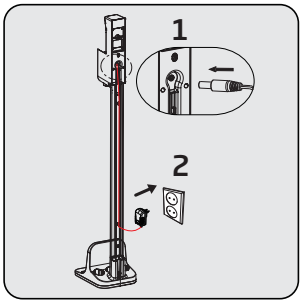

Installez l'extrémité fine du chargeur sur le siège de la station de charge (15).
Branchez le chargeur secteur (19) à la prise de courant.

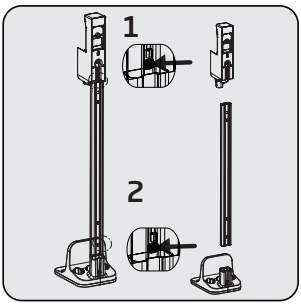

Si vous voulez installer la station de charge (15) sur le mur, séparez l'unité de charge du tube (16) et du support (17) à l'aide de deux boutons distincts.

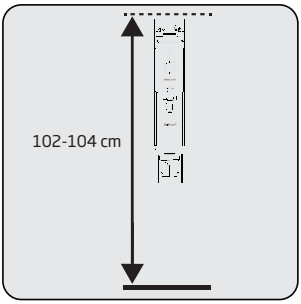

Positionnez la station de charge (15) à une hauteur de 102 à 104 cm du sol.

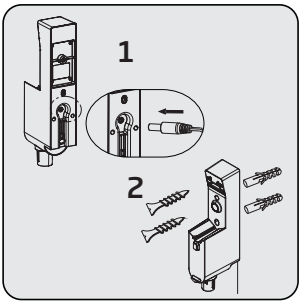

Installez l'extrémité du chargeur secteur (19) dans l'encoche situé à l'arrière de la station de charge (15).
Passez le cordon de l'adaptateur du chargeur secteur par la bague de fixation du cordon d'alimentation derrière le tube de la station de charge et fixez le cordon.
Fixez la station de charge (15) au mur à l'aide de deux vis (24) et des deux chevilles (25).

3.3 Installation du corps et de la brosse

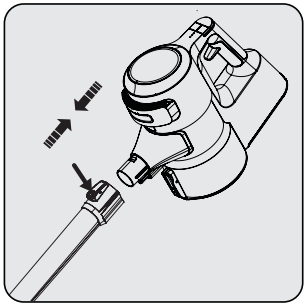

Installez le tube à l'extrémité du corps (10).
Retirez-le en appuyant sur le bouton de déverrouillage (14).

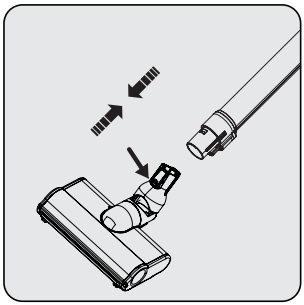

Appuyez sur le bouton de déverrouillage de la brosse turbo motorisée (7) situé sur la brosse turbo motorisée (8), ensuite poussez-le dans le sens de la flèche vers le tube.

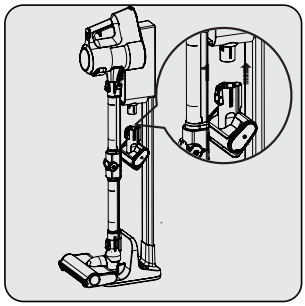

Installez la mini Brosse turbo (22) sur la station de charge (15).

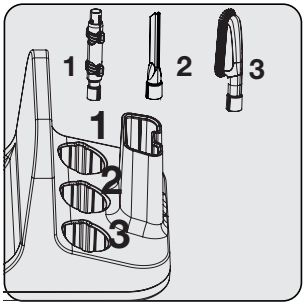

Placez les autres accessoires sur le support de la station de charge et de rangement (17).

4 Fonctionnement

4.1 Charge de l’appareil

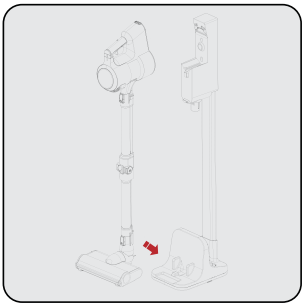

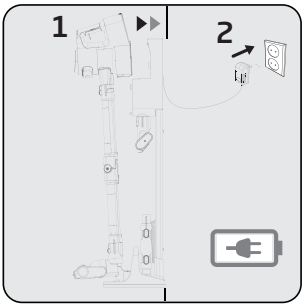

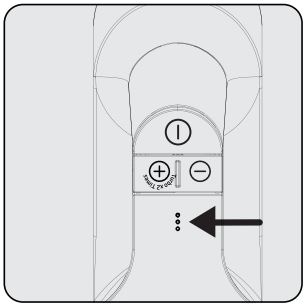

Installez la brosse turbo motorisée (8) sur le support de la station de charge.

Installez le corps (10) sur la station de charge (15).

Branchez le chargeur secteur (19) à la prise de courant.

Le clignotement des voyants LED de charge en blanc indique que l’appareil est en cours de charge.

– Lorsque tous les voyants LED de charge sont allumés, cela indique que la charge de l’appareil est terminée.

Il faut 5 heures pour charger complètement l’appareil. L’appareil ne doit pas être utilisé pendant la charge.

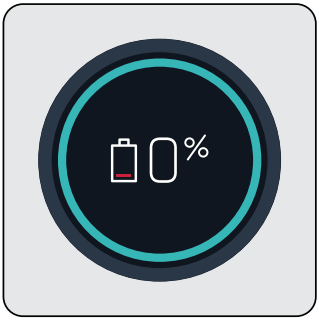

Lorsque vous placez l’appareil sur la station de charge (15), il commence à se charger et le pourcentage de charge de la batterie s’affiche à l’écran (4). Le pourcentage (%) et l’indicateur de charge de la batterie augmentent au fur et à mesure que l’appareil charge. Le cercle autour de l’écran s’allume en bleu et se déplace.

L’écran (4) s’assombrit 3 minutes après la connexion de l’appareil à la station de recharge et l’état de la batterie s’affiche via 3 LED sur l’appareil.

Pour connaître le pourcentage de charge de l’appareil, appuyez une fois sur le bouton de mode **+** (2) ou **-** (3) pendant qu’il charge.

4.2 Fonctionnement

Il peut être connecté pour être chargé avant la décharge complète de la batterie. L'appareil peut être maintenu en charge en permanence sur la station de charge (15) jusqu'à la prochaine utilisation.

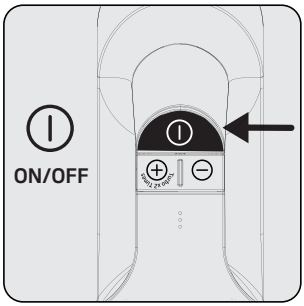

Appuyez sur le bouton Marche/ Arrêt (1) pour faire fonctionner l'appareil. L'appareil fonctionne à la vitesse minimale lorsque vous appuyez sur le bouton Marche/ Arrêt.

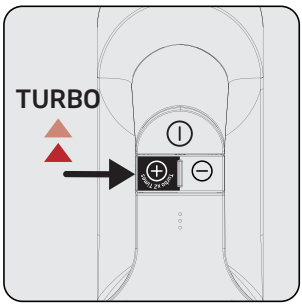

Appuyez une fois sur le bouton de mode **« + »** (2) pour faire fonctionner l'appareil à vitesse moyenne. Appuyez une fois de plus pour faire fonctionner l'appareil à vitesse maximale.

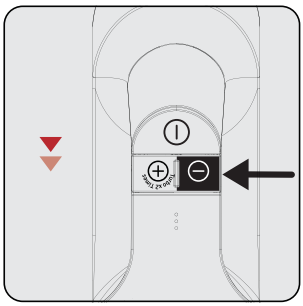

Appuyez une fois sur le bouton de mode **« - »** (3) pour passer à une vitesse inférieure lors du fonctionnement à vitesse maximale ou à vitesse moyenne.

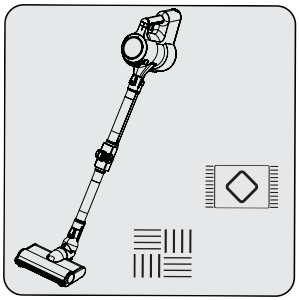

Cet appareil convient pour une utilisation sur les tapis et les sols durs.

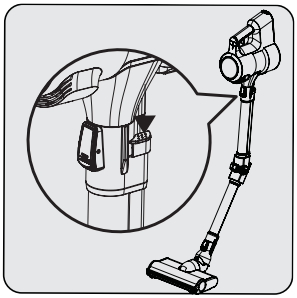

Appuyez sur l'un des deux boutons (13) du tube pliable pour replier le tube pliable. Ainsi, vous pouvez atteindre des zones difficiles d'accès comme les zones situées sous les meubles.

Lorsque le chargeur secteur est branché sur la prise électrique, l'appareil cesse automatiquement de fonctionner s'il est placé sur la station de charge (15) pendant qu'il fonctionne.

4.3 Affichage LCD

4.3.1 Écran principal

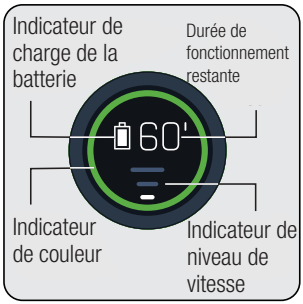

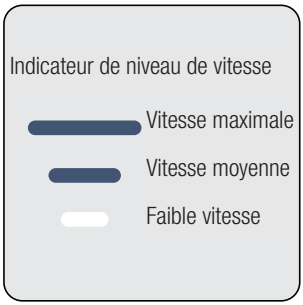

Indicateur de charge de la batterie : Varie en fonction de la durée de fonctionnement restante.
Durée de fonctionnement restante : Indique le niveau de charge restant en minutes selon le niveau de vitesse et le type de sol utilisé.
Indicateur de couleur : Indique la durée de fonctionnement restante en vert, jaune et rouge.

Indicateur de niveau de vitesse : Indique le niveau de vitesse auquel l'appareil est utilisé.
Par exemple, les trois indicateurs sous forme de barres s'allument en blanc lorsque l'appareil est utilisé à sa vitesse maximale.

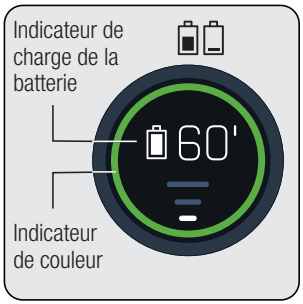

Le cercle autour de l'écran principal LCD (4) change de couleur en fonction de la durée de fonctionnement restante.
Simultanément, l'indicateur de charge de la batterie change en fonction de la durée de fonctionnement restante.

Indicateur de couleur :

Niveau de vitesse faible

- S'allume en vert pendant 60 à 30 minutes à pleine charge.
- S'allume en jaune pendant les 3 à 30 dernières minutes.
- S'allume en rouge les 3 dernières minutes de charge restante.

Niveau de vitesse moyen

- S'allume en jaune entre 30 minutes et 3 minutes à pleine charge.
- S'allume en rouge les 3 dernières minutes de charge restante.

Niveau de vitesse maximum

- S'allume en jaune entre 7 minutes et 3 minutes à pleine charge.
- S'allume en rouge les 3 dernières minutes de charge restante.

La durée de fonctionnement restante, l'indicateur de charge de la batterie et l'indicateur de couleur affiché à l'écran (4) varient en fonction du niveau de vitesse et du type de sol utilisé.

4.3.2 Changer de vitesse

Lorsque le niveau de vitesse est modifié, un symbole de brosse mobile et l'indicateur de niveau de vitesse s'affichent à l'écran. Ensuite, l'écran principal s'affiche.

4.3.3 Charge

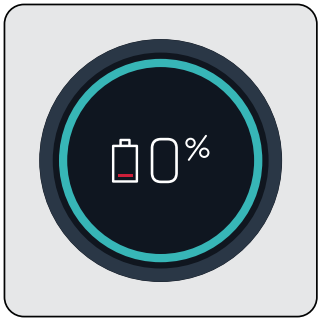

Lorsque vous placez l'appareil sur la station de charge (15), il commence à se charger et le pourcentage de charge de la batterie s'affiche à l'écran (4). Le pourcentage (%) et l'indicateur de charge de la batterie augmentent au fur et à mesure que l'appareil charge. Le cercle autour de l'écran s'allume en bleu et se déplace.

L'écran s'assombrit 3 minutes après la connexion de l'appareil à la station de recharge (3) et l'état de la batterie s'affiche avec 3 LED sur l'appareil.

Pour connaître le pourcentage de charge de l'appareil, appuyez une fois sur le bouton de mode **+** ou **-** pendant qu'il charge.

4.3.4 Détection automatique de sol

Lorsque la brosse de détection automatique de sol (brosse turbo motorisée) (8) passe d'une moquette à un sol dur, les pictogrammes ci-dessus s'affichent sur l'écran principal LCD (4).

Lorsque la brosse de détection automatique de sol (brosse turbo motorisée) (8) passe d'un sol dur à une moquette, les pictogrammes ci-dessus s'affichent sur l'écran principal LCD (4).

4.3.5 Écrans d’avertissement

4.3.5.1 Avertissement Nettoyage des filtres

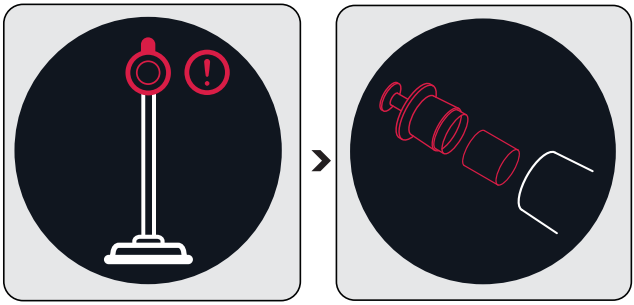

Les filtres doivent être nettoyés régulièrement pour éviter toute perte de performance. Lorsqu’ils ne sont pas nettoyés régulièrement (en cas de poussière excessive), une animation de nettoyage des filtres s’affiche à l’écran pendant une très courte période de temps pour indiquer que le filtre métallique et le filtre mousse doivent être nettoyés. Cependant, l’appareil continue de fonctionner.

Il est recommandé de nettoyer le filtre métallique et le filtre mousse comme décrit dans la section **« 5.2 Nettoyage du filtre métallique et du filtre mousse »** avant de poursuivre le nettoyage de l’appareil.

4.3.5.2 Avertissement Blocage de la brosse

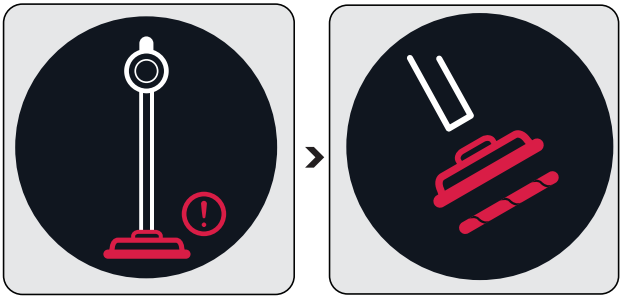

Lorsque la brosse turbo est bloquée ou que trop de poils et autres matériaux sont emmêlés sur le rouleau rotatif, l’animation indiquant l’avertissement de blocage de la brosse s’affiche en permanence à l’écran et l’appareil cesse de fonctionner.

Il est recommandé de nettoyer la brosse comme décrit dans la section **« 5.4 Nettoyage de la brosse »** avant de poursuivre le nettoyage de l’appareil. Retirez la brosse turbo (8) du tube pliable (6). Inspectez la brosse turbo sur le raccord du tube et retirez les blocages éventuels.

4.3.5.3 Avertissement Blocage de conduit

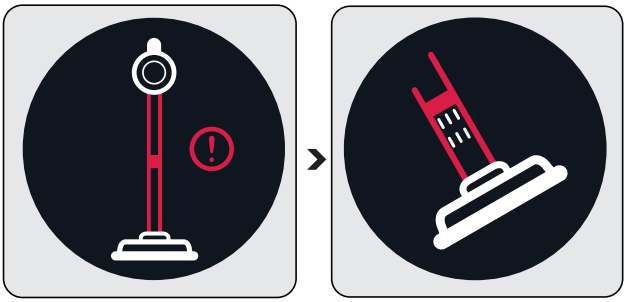

En cas de blocage de conduit animation indiquant que le conduit est bloqué s'affiche en permanence à l'écran et l'appareil cesse de fonctionner. Déterminez la raison de l'obstruction du conduit.

i	Il est recommandé de déterminer la raison du blocage comme décrit dans la section **« 5.5 Nettoyage des blocages »** avant de poursuivre le nettoyage de l'appareil. Retirez la brosse turbo (8) du tube pliable (6). Retirez le tube pliable du corps de l'appareil. Inspectez la brosse turbo sur le raccord de du tube et retirez les blocages éventuels. Inspectez le tube depuis les extrémités d'entrée et de sortie du tube pliable, et éliminez toute obstruction. Inspectez la buse d'aspiration du corps de l'appareil (10) et éliminez toute obstruction.

4.4 Accessoires

Vous pouvez utiliser les accessoires en les installant à l'extrémité du corps.

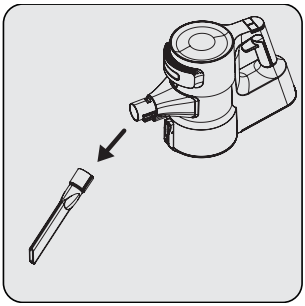

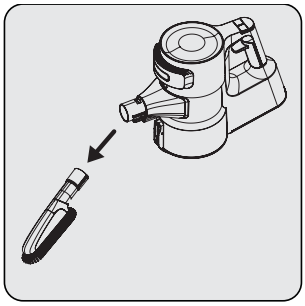

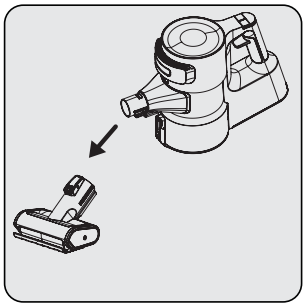

Suceur (21) : Convient pour le nettoyage de l'arrière des meubles, des zones difficiles d'accès et des zones étroites.

Brosse à poussière (23) : Convient pour le nettoyage des rideaux, des meubles cirés et des objets délicats et fragiles.

Mini Turbo brosse (22) : Convient pour le nettoyage des sols, des marches d'escalier, de l'intérieur des voitures, des canapés et des sièges, etc. Elle est également utilisée pour nettoyer les poils d'animaux sur ces surfaces.

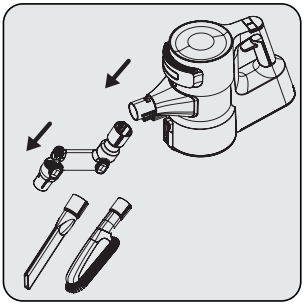

Vous pouvez utiliser l'extension bi-coudée (20) en l'installant à l'extrémité du corps (10) pour accéder à des endroits difficiles d'accès.

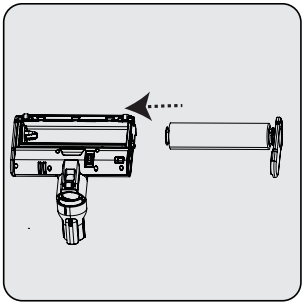

Cet accessoire (rouleau supplémentaire pour sol dur) convient pour une utilisation sur des sols durs délicats (parquet naturel, etc.).

5 Nettoyage et entretien

Éteignez et débranchez l'appareil avant de le nettoyer.

ATTENTION : N'utilisez pas de solvants, de nettoyants abrasifs, d'objets métalliques ou de brosses dures pour nettoyer l'appareil.

ATTENTION : Le filtre peut subir des déformations dans le temps en raison de l'utilisation. Il doit être remplacé par un nouveau afin d'éviter toute perte de performance. Contactez le service client pour en acheter un nouveau. (Voir P. 25)

5.1 Nettoyage du réservoir à poussière

Nous vous recommandons de nettoyer le réservoir à poussière (11) après chaque utilisation.

Nettoyez le réservoir à poussière avec un chiffon humide, mais il ne faut pas le laver dans le lave-vaiselle.

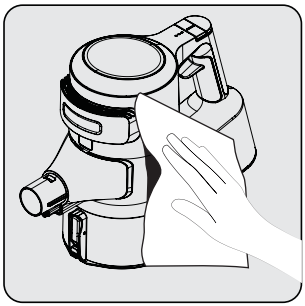

Essuyez la surface du corps à l'aide d'un chiffon humide (10).

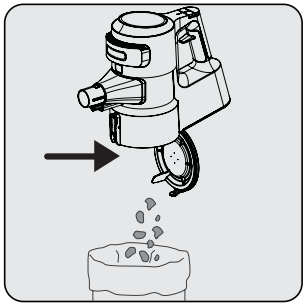

Appuyez sur le bouton d'ouverture du couvercle du réservoir à poussière (12) pour ouvrir le réservoir à poussière (11) et évacuer la poussière accumulée à l'intérieur.

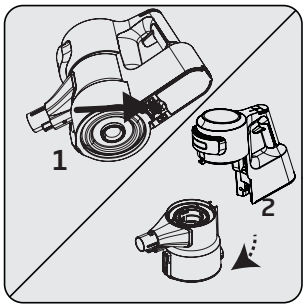

Appuyez sur la gâchette située sous l'appareil pour nettoyer le réservoir à poussière (11).

Détachez le réservoir à poussière (11) du corps (10).

5 Nettoyage et entretien

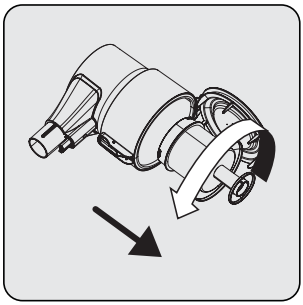

Retirez le filtre métallique et le filtre mousse du réservoir à poussière (11) en tournant le filtre métallique dans le sens antihoraire.

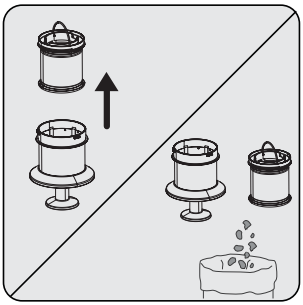

Retirez le filtre mousse du filtre métallique.

Retirez la poussière du filtre métallique et du filtre mousse en les frappant délicatement contre une surface dure telle qu'une poubelle ou à l'aide d'une brosse.

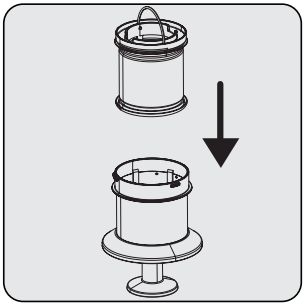

Installez le filtre mousse sur le filtre métallique.

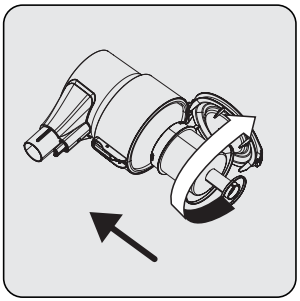

Installez le filtre métallique dans le réservoir à poussière (11) en le tournant dans le sens des aiguilles d'une montre.

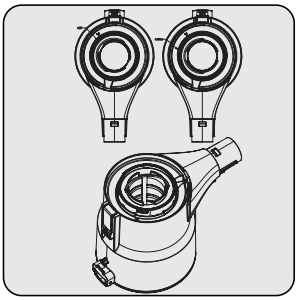

Pendant l'installation du filtre métallique et du filtre mousse dans le réservoir à poussière d'où vous les avez retirés, placez-les en suivant les symboles de verrouillage marqués sur le réservoir à poussière.

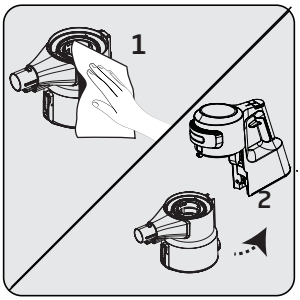

1. Essuyez le corps (10) à l'aide d'un chiffon humide.
2. Installez le corps (10) sur le réservoir à poussière (11).

5.2 Nettoyage du filtre métallique et du filtre mousse

Le filtre métallique et le filtre mousse doivent être régulièrement nettoyés.

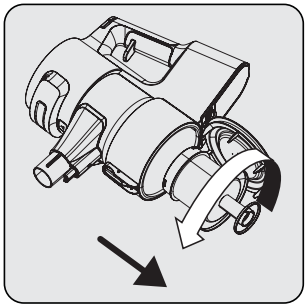

Retirez le filtre métallique et le filtre mousse (11) en tournant le filtre métallique dans le sens antihoraire.

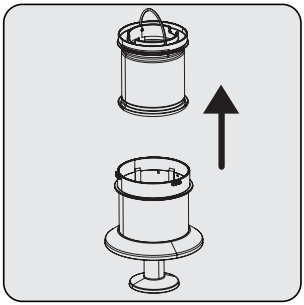

Retirez le filtre mousse du filtre métallique.

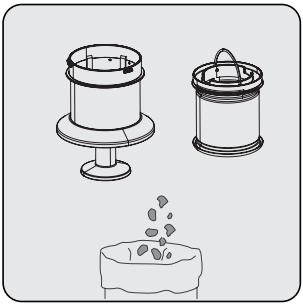

Retirez la poussière du filtre métallique du filtre mousse en les frappant délicatement contre une surface dure telle qu'une poubelle ou à l'aide d'une brosse.

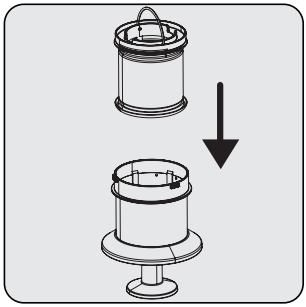

Installez le filtre mousse sur le filtre métallique.

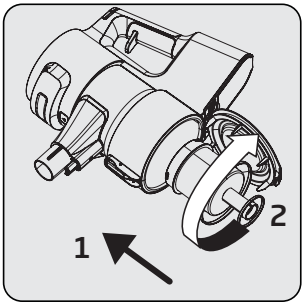

Installez le filtre métallique et le filtre mousse du réservoir à poussière (11) en tournant le filtre métallique dans le sens des aiguilles d'une montre.

5 Nettoyage et entretien

Nettoyez le filtre métallique et le filtre mousse en les lavant sous l'eau courante froide une fois par mois après en avoir retiré la poussière.

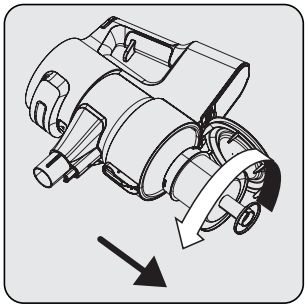

Retirez le filtre métallique et le filtre mousse du réservoir à poussière (11) en tournant le filtre métallique dans le sens antihoraire.

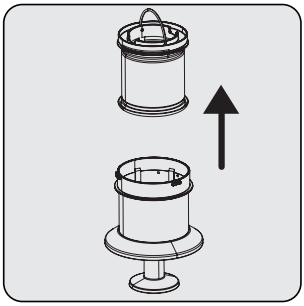

Retirez le filtre mousse de l'intérieur du filtre métallique.

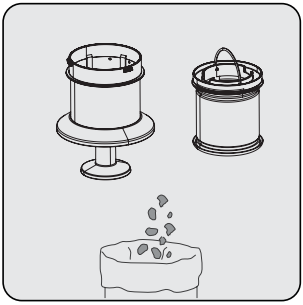

Retirez la poussière du filtre métallique et le filtre mousse en les frappant délicatement contre une surface dure telle qu'une poubelle ou à l'aide d'une brosse.

ATTENTION : Lavez -les avec de l'eau froide. L'eau chaude détériore la structure du filtre.

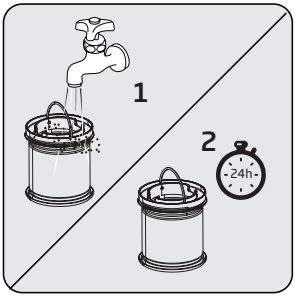

Lavez le filtre mousse sous l'eau courante froide et laissez-le sécher.

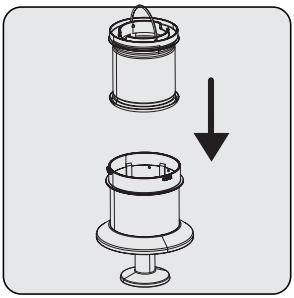

Installez le filtre mousse dès qu'il est sec sur le filtre métallique.

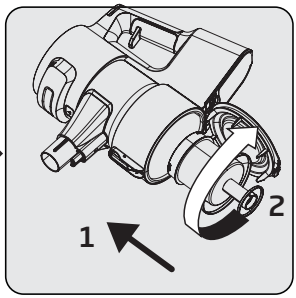

Installez le filtre métallique et le filtre mousse à l'intérieur du réservoir à poussière (11) en tournant le filtre métallique dans le sens des aiguilles d'une montre.

Le filtre mousse lavé peut mettre 24 à 48 heures pour sécher. Réinstallez-le dès que vous vous êtes assuré qu'il est sec.

5.3 Nettoyage du filtre EPA E12 et de la mousse de sortie

Nettoyez le filtre EPA E12 et la mousse de sortie régulièrement.

ATTENTION : Ne lavez pas le filtre EPA E12.

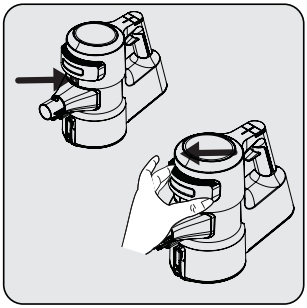

Retirez le couvercle en appuyant simultanément sur le bouton de libération du filtre EPA E12.

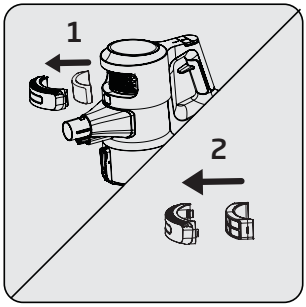

Retirez le filtre EPA E12 et la mousse de sortie qui se trouve à l'intérieur.

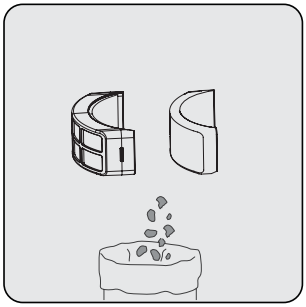

Retirez la poussière du filtre EPA E12 et de la mousse de sortie en les frappant délicatement contre une surface dure telle qu'une poubelle ou à l'aide d'une brosse.

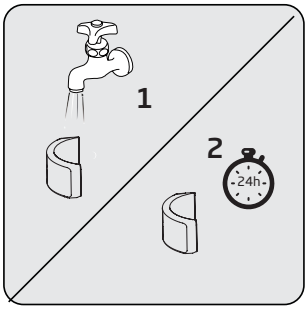

Inspectez régulièrement la mousse de sortie. Nettoyez-la en la lavant à de l'eau courante froide après en avoir retiré la poussière si elle est excessive. Réinstallez-la dès qu'elle est sèche.

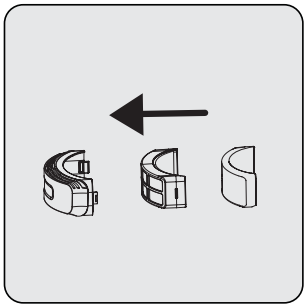

Installez le filtre EPA E12 et la mousse de sortie sur le couvercle.

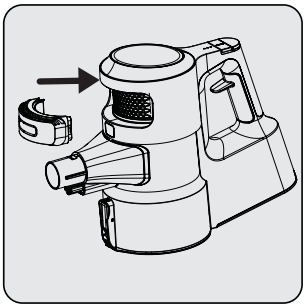

Remettez le couvercle en place.

5 Nettoyage et entretien

ATTENTION : Lavez avec de l'eau froide. L'eau chaude détériore la structure du filtre.

5.4 Nettoyage de la brosse

ATTENTION : Ne lavez pas la brosse turbo motorisée (8) et le rouleau principal.

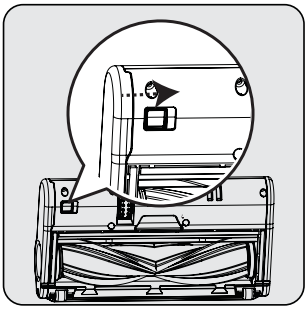

Pour retirer la brosse turbo motorisée (8), maintenez l'onglet de déverrouillage du rouleau principal enfoncé de manière à ce que le verrou s'ouvre dans le sens de la flèche, tournez le couvercle du rouleau vers vous et tirez-le vers la gauche.

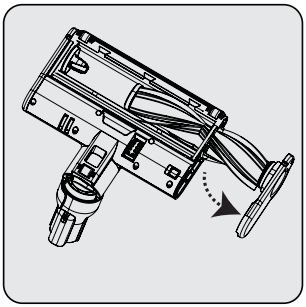

Retirezle rouleau.

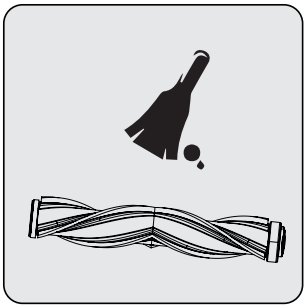

Retirez-en la poussière en le frappant légèrement contre une surface dure ou à l'aide d'une brosse. Si des poils ou d'autres objets sont coincés dessus, retirez-les en les coupant.

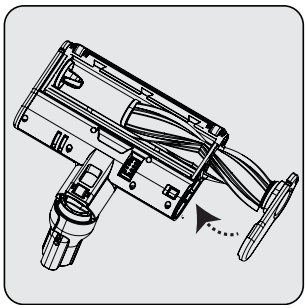

Réinstallez le rouleau principal après l'avoir nettoyé. Vous entendez alors un «clic».

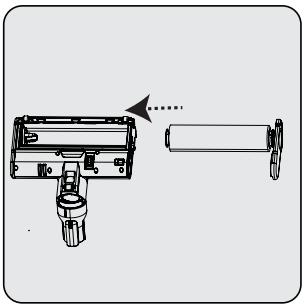

Vous pouvez remplacer le rouleau principal par le rouleau délicat pour sol dur, selon vos préférences.

5.5 Élimination des blocages

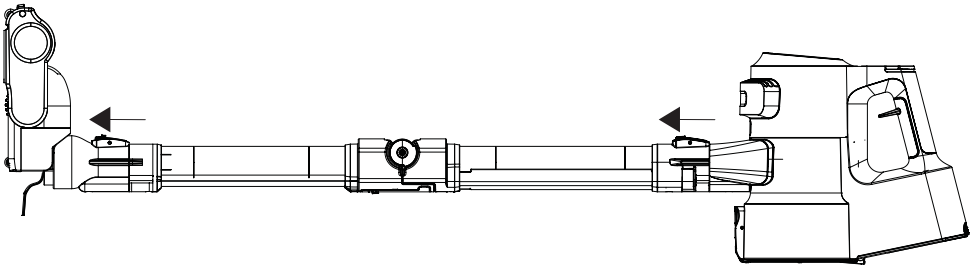

Lorsque l'avertissement d'obstruction du conduit d'aspiration apparaît à l'écran (4), détachez la brosse (8) du tube (6) pour retirer les blocages. Détachez le tube (6) du corps de l'appareil (10).

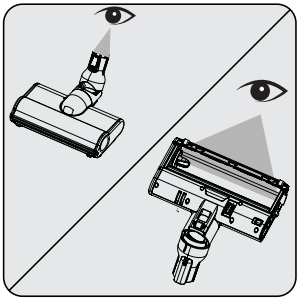

Inspectez le point de raccordement de la brosse (8) et de l'embout d'aspiration. Retirez tout matériau étranger.

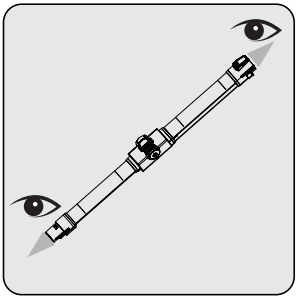

Inspectez l'entrée et la sortie du tube pliable (6) Retirez tout matériau étranger.

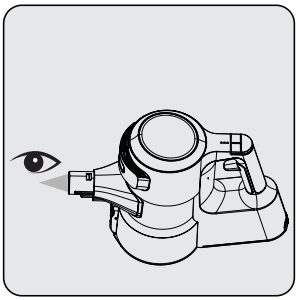

Vérifiez la buse de l'aspirateur du corps de l'appareil (10). Retirez tout matériau étranger.

5.6 Stockage

- Si vous ne prévoyez pas d'utiliser votre appareil pendant une période prolongée, veuillez le ranger soigneusement.
- Débranchez l'appareil.
- Assurez-vous que l'appareil est hors de la portée des enfants.
- 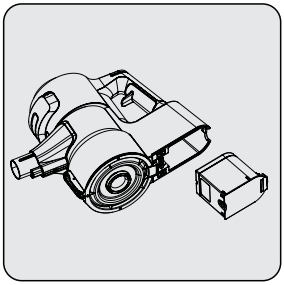

  Si vous prévoyez de ne pas utiliser l'appareil pendant une période prolongée, rangez la batterie à mi-charge dans un endroit frais et sec après l'avoir retirée de l'appareil. Évitez de la recharger ou de la décharger complètement.

- Rangez la batterie dans sur un matériau non conducteur, et ne la laissez pas entrer en contact direct avec du métal. Cela endommage la batterie.

5.7 Transport et manipulation

- Gardez l'appareil dans son emballage lors de son transport et de sa manipulation. L'emballage le protège des dommages physiques.
- Ne placez pas d'objets lourds sur l'appareil ou sur l'emballage. L'appareil peut être endommagé.
- Si l'appareil tombe, il peut être défectueux ou subir des dommages permanents.

6 Problèmes et solutions correctives

ATTENTION : Vérifiez les points suivants avant de solliciter une assistance en réparation auprès du service technique.

PROBLÈME	CAUSES PROBABLES	SOLUTION CORRECTIVE
Pas de fonctionnement	La batterie est déchargée.	Chargez-la
	Il se peut que la batterie soit mal installée.	Retirez la batterie et réinstallez-la.
	Le raccordement d'aspiration est bloqué.	Démontez l'appareil en séparant le corps (10), la brosse (8) et le tube (6). Inspectez et nettoyez les points de raccordement.
La puissance d'aspiration diminue.	Le réservoir à poussière (11) est plein.	Vidangez le réservoir à poussière (11) et nettoyez le filtre.
	C'est peut-être la période pour les filtres d'être nettoyés.	Nettoyez les filtres.
	Les filtres peuvent avoir été déformés par l'usage et il se peut qu'ils doivent être remplacés.	Veuillez contacter le service client pour acheter un nouveau filtre.
	Le filtre mousse du moteur n'est pas nettoyé.	Nettoyez les filtres et rechargez l'appareil.
	Il se peut que des poils ou des matériaux de même nature soient coincés sur le rouleau tournant de la brosse turbo (8).	Nettoyez le rouleau de la brosse turbo.
Le moteur émet un bruit désagréable.	Le raccordement d'aspiration est bloqué.	Démontez l'appareil en séparant le corps (10), la brosse (8) et le tube (6). Inspectez et nettoyez les points de raccordement.
	Il se peut que quelque chose soit coincé entre le réservoir à poussière et le filtre.	Ouvrez le réservoir à poussière et inspectez la zone du filtre.
Impossible de charger l'aspirateur.	L'aspirateur n'est pas placé sur sa station de charge (15).	Installez l'aspirateur sur sa station de charge (15). Assurez-vous qu'il est bien installé. Vérifiez le branchement.
L'appareil ne fonctionne que très peu de temps après avoir été chargé.	Il n'a pas chargé assez longtemps.	Chargez-le pendant 4 à 5 heures suivant les instructions.
	La mousse d'admission du moteur n'est pas nettoyée.	Nettoyez les filtres et rechargez l'appareil.
	La batterie est arrivée en fin de vie.	Contactez le service client pour acheter une nouvelle batterie.
L'indicateur de couleur à l'écran s'allume en rouge.	Votre appareil est sur le point d'être totalement déchargé.	Rechargez-le

6 Problèmes et solutions correctives

L'animation indiquant que la brosse est bloquée s'affiche à l'écran et l'appareil a cessé de fonctionner.	Il se peut que des poils ou des matériaux de même nature soient coincés sur le rouleau tournant de la brosse turbo (8).	Nettoyez le rouleau de la brosse turbo.
L'animation indiquant que l'aspirateur est bloqué s'affiche à l'écran et l'appareil a cessé de fonctionner.	Un blocage s'est produit sur le conduit de l'aspirateur.	Retirez les blocages.
L'animation indiquant que le filtre est bloqué s'affiche à l'écran et l'appareil a cessé de fonctionner.	Les filtres sont excessivement remplis de poussière.	Nettoyez le filtre mousse d'admission du moteur et le filtre métallique.
L'appareil a cessé de fonctionner alors qu'il était en marche. Lorsque l'appareil est mis en charge, l'écran de chargement s'affiche à l'écran. Mais le pourcentage de la batterie ne change pas.	La batterie est défectueuse.	Contactez le service client.
L'appareil a cessé de fonctionner sans qu'aucune animation d'avertissement ne s'affiche à l'écran.	Il se peut que la batterie soit en surchauffe.	Laissez l'appareil refroidir, puis essayez de le faire fonctionner à nouveau.
Pendant la charge, l'éclairage LED 1 sur l'appareil clignote rapidement en rouge et le pourcentage de la batterie à l'écran ne change pas.	Il se peut que vous ayez branché par inadvertance l'adaptateur d'un autre appareil, et que, par conséquent, le courant de charge soit excessif.	Utilisez l'adaptateur approprié.
Pendant la charge, l'éclairage LED 1 sur l'appareil s'allume rapidement en rouge et le pourcentage de la batterie à l'écran n'augmente pas.	La batterie est plus en surchauffe que prévu.	Contactez le service client.
Pendant la charge, l'éclairage LED 1 sur l'appareil clignote à la fois en rouge et en blanc, et le pourcentage de la batterie à l'écran affiche 00 %.	Le corps (10) n'est pas correctement installé sur la station de charge (15). Ou l'appareil n'est pas correctement installé sur le corps de l'appareil.	Retirez l'adaptateur (19) de la station de charge (15) et le corps (10) de celle-ci. Assurez-vous que la batterie est correctement installée sur le corps. Replacez le corps (10) sur la station de charge et rebranchez l'adaptateur sur celle-ci.

6 Problèmes et solutions correctives

Une odeur désagréable (une odeur de légère humidité, de poussière ou de plastique) s'échappe de la bouche de sortie d'air.	Avez-vous acheté l'appareil au cours des trois derniers mois ?	Il est normal qu'une odeur désagréable (légère odeur de plastique) s'échappe durant les 3 premiers mois suivant la date d'achat.
	Le réservoir à poussière (11) et les filtres n'ont pas été correctement nettoyés.	Vidangez le réservoir à poussière (11) et nettoyez les filtres.
	Il se peut que les filtres aient été installés alors qu'ils étaient encore humides après leur lavage.	Retirez les filtres et assurez-vous qu'ils sont secs avant de les réinstaller dans l'appareil.
	Les filtres peuvent avoir été déformés par leur fréquente utilisation et il se peut qu'ils doivent être remplacés.	Veuillez contacter le service client pour acheter un nouveau filtre.

Vă rugăm citiți mai întâi acest ghid!

Stimate client,

Vă mulțumim că ați ales un produs BEKO. Dorim să obțineți eficiența optimă de la acest produs de înaltă calitate fabricat cu tehnologie de ultimă generație. Vă rugăm să citiți și să înțelegeți integral acest ghid și documentația suplimentară înainte de utilizare și să îl păstrați ca referință. Includeți acest ghid împreună cu unitatea dacă o predați altcuiva. Respectați toate avertismentele și informațiile din acest document și urmați instrucțiunile.

Simboluri și semnificațiile lor

Aceste simboluri sunt utilizate în prezentul ghid:

	Informații și recomandări importante privind utilizarea aparatului.
	ATENȚIE: Avertismente privind vătămarea corporală sau daunele materiale.
	Clasa de protecție împotriva șocurilor electrice.

Acest produs a fost conceput în fabrici moderne, care pun accent pe respectarea mediului, fără a afecta natura.

1 Instrucțiuni importante referitoare la siguranță și mediul înconjurător

Această secțiune include instrucțiunile de siguranță necesare pentru a preveni pericolele de vătămare corporală sau pagubele materiale.

Nerespectarea acestor instrucțiuni duce la anularea garanției.

1.1 Siguranță generală

- Acest aparat este realizat în conformitate cu standardele internaționale de siguranță.
- Acest dispozitiv poate fi utilizat de copiii cu vârsta peste 8 ani, de persoane cu probleme fizice, auditive sau psihice sau de persoane care nu au experiență sau cunoștințe; atâta timp cât se asigură controlul sau le sunt furnizate informații privind potențialele pericole. Copiii nu trebuie să se joace cu aparatul. Curățarea și operațiunile de întreținere nu trebuie realizate de copii nesupravegheați.
- Nu utilizați aparatul dacă cablul de alimentare sau aparatul este deteriorat. Contactați un service autorizat.
- Sursa dumneavoastră de alimentare trebuie să fie conformă cu informațiile specificate pe eticheta de tip.
- Nu utilizați aparatul cu un prelungitor.
- Pentru a preveni deteriorarea cablului de alimentare, asigurați-vă că nu este înțepenit, îndoit și nu atinge muchii ascuțite.
- Dacă aveți mâinile umede sau ude, nu atingeți ștecherul aparatului când este conectat la priză.
- Nu deconectați aparatul trăgând de cablu.
- Nu aspirați materiale inflamabile și asigurați-vă că scrumul de țigară este stins înainte de a-l aspira.
- Nu aspirați apă sau alte lichide.
- Protejați aparatul de precipitații, umiditate și surse de căldură.
- Nu utilizați aparatul în medii cu substanțe explozive sau inflamabile sau în apropierea acestora.

1 Instrucțiuni importante referitoare la siguranță și mediul înconjurător

- Înainte de curățare și întreținere, scoateți aparatul din priză.
- Pentru curățare, nu introduceți aparatul sau cablul acestuia în apă.
- Nu dezasamblați aparatul.
- Utilizați numai componente originale sau cele recomandate de producător.
- Pentru a preveni obturarea filtrului sau deteriorarea motorului, nu aspirați ciment, tencuială sau hârtie compactată.
- Utilizați aparatul numai cu adaptorul cu care a fost furnizat.
- Nu utilizați aparatul fără filtre deoarece poate fi deteriorat.
- Nu lăsați materialele de ambalare la îndemâna copiilor.
- Acest aparat nu este destinat utilizării de către persoane, inclusiv copii, cu dizabilități fizice, senzoriale și mentale sau de către persoane fără experiență și cunoștințe adecvate despre utilizarea acestuia, cu excepția cazului în care sunt supravegheate de persoane responsabile pentru siguranța lor sau persoanele au fost informate despre modul de funcționare a aparatului.
- Copiii vor fi supravegheați pentru a preveni joaca cu aparatul.
- Înainte de a începe orice procedură de curățare sau întreținere, deconectați adaptorul și înlăturați acumulatorul.
- Pentru a evita orice risc de pericol, adaptorul deteriorat ar trebui înlocuit de către producător, reprezentantul autorizat al producătorului sau de un tehnician calificat similar.
- În timp ce aspirați, feriți degetele, părul și hainele largi de componentele în mișcare sau de degajări.

1 Instrucțiuni importante referitoare la siguranță și mediul înconjurător

- Bateria ar trebui înlăturată din aparat, înainte de a fi scos din uz.
- Deconectați aparatul de la sursa de alimentare, înainte de scoaterea bateriei.
- Vă rugăm să eliminați bateriile în conformitate cu reglementările și legislația locală.
- Bateriile incluse în acest aparat pot fi înlocuite numai de personal calificat.
- **ATENȚIE:** Pentru a încărca bateria, vă rugăm să utilizați numai unitatea detașabilă de încărcare YLS0241A-E360060, furnizată cu acest produs.
- Vă rugăm să instalați/ înlăturați bateriile conform instrucțiunilor specificate în ghidul utilizatorului.
- Nu folosiți tipuri diferite de baterii sau combinații de baterii vechi și noi.
- Bateriile trebuie instalate cu polaritatea corectă.
- Înlăturați bateriile epuizate și eliminați-le într-un mod sigur.
- Dacă nu doriți să utilizați aparatul pentru o perioadă lungă de timp, bateriile trebuie înlăturate.
- Ca rezultat al unei utilizări incorecte, bateriile defecte se pot scurge. Nu atingeți fluidul scurs. Eliminați bateriile deteriorate respectând regulile și legislația pentru protecția mediului și contactați unitatea de service autorizată.
- Nu scurtcircuitați bornele de alimentare.
- Utilizați numai cu baterii ZB 2007.
- Acest aparat nu trebuie utilizat de către copii și persoane cu capacitate fizică sau senzorială sau capacitate cognitivă limitată, sau de persoane fără experiență și cunoștințe, decât dacă sunt supravegheate sau au primit instrucțiuni relevante.
- Copiii vor fi supravegheați pentru a preveni joaca cu aparatul.

1.2 În conformitate cu Directiva WEEE și eliminarea produsului uzat

Acest produs este în conformitate cu Directiva WEEE a EU (2012/19/EU). Acest produs a fost marcat cu simbolul de clasificare pentru deșeuri de echipamente electrice și electronice (WEEE).

Acest simbol arată că acest produs nu trebuie eliminat împreună cu deșeurile menajere la sfârșitul perioadei sale de utilizare. Aparatul uzat trebuie transportat la un punct de colectare pentru reciclarea echipamentelor electrice și electronice. Vă rugăm să contactați autoritățile locale sau distribuitorul de unde a fost achiziționat produsul pentru a afla unde se află aceste puncte de colectare. Fiecare gospodărie are un rol important în recuperarea și reciclarea electrocasnicelor vechi. Eliminarea corespunzătoare a electrocasnicelor utilizate ajută la prevenirea posibilelor consecințe negative pentru mediu și sănătatea umană.

1.3 Informații despre ambalaj

Ambalajul produsului este fabricat din materiale reciclabile, în conformitate cu legislația națională.

Nu eliminați deșeurile de ambalaje împreună cu deșeurile menajere sau alte deșeuri, ci eliminați-le în zonele de colectare a ambalajelor specificate de către autoritățile locale.

1.4 Baterii uzate

Asigurați-vă că bateriile uzate sunt eliminate în conformitate cu reglementările și legislația locală. Simbolul de pe baterie și de pe ambalaj semnalizează faptul că bateria furnizată cu acest produs nu trebuie eliminată împreună cu deșeurile menajere. În anumite regiuni, acest simbol este reprezentat însoțit de un simbol chimic. În situația în care bateriile conțin mercur mai mult de 0,0005% și plumb mai mult de 0,004%, substanța chimică Hg este adăugată pentru mercur iar simbolul chimic Pb este adăugat pentru plumb sub simbol. Prin asigurarea unei eliminări corecte a bateriilor, contribuiți la prevenirea potențialelor daune asupra mediului și sănătății umane pericole rezultate din cauza eliminării necorespunzătoare a bateriilor.

2 Prezentare generală

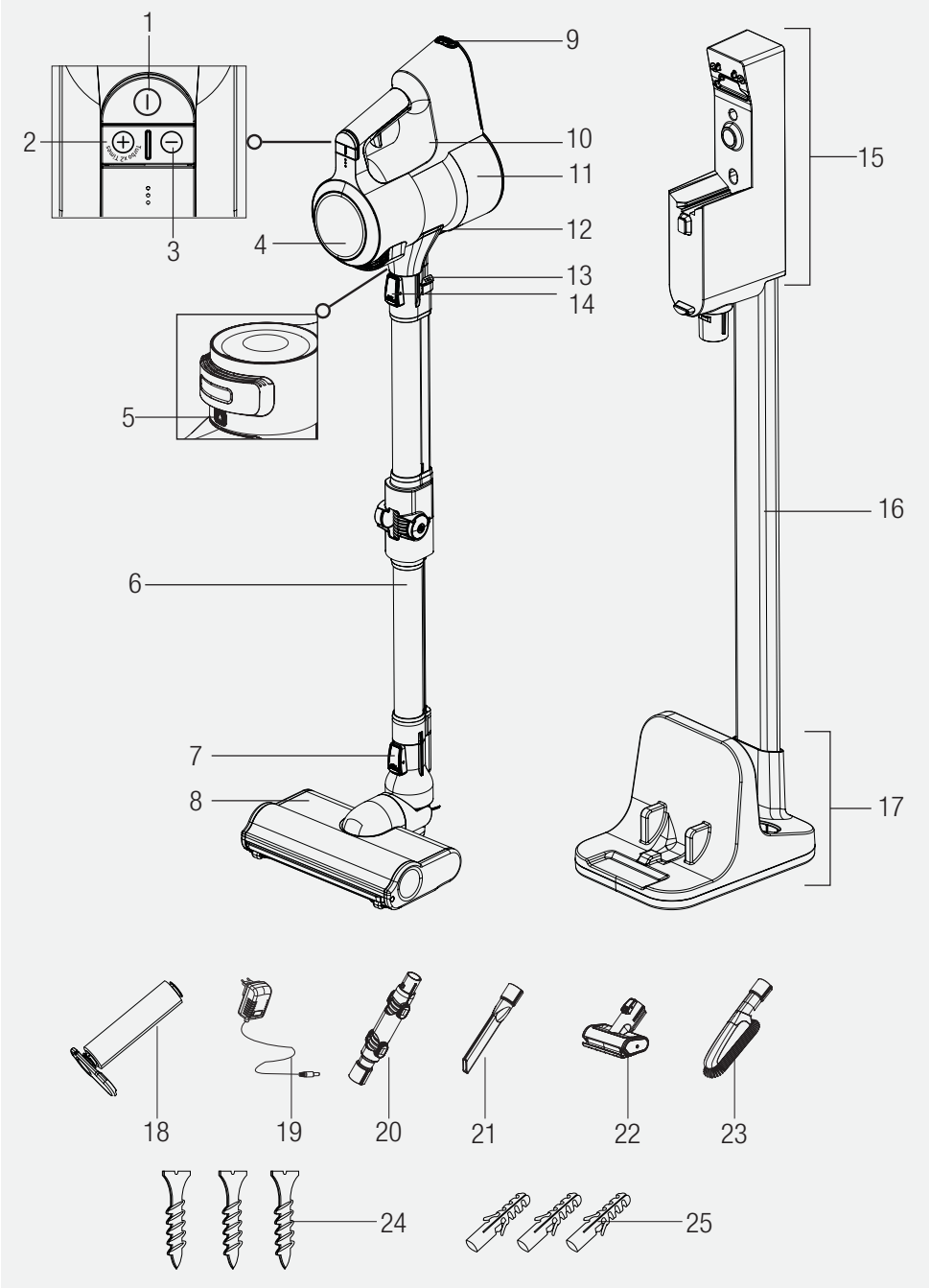

2 Prezentare generală

2.1 Comenzi și componente

1. Comutator pornire/oprire (On/Off)
2. Buton Mod **+**
3. Buton Mod **-**
4. Ecran LCD
5. Buton de eliberare a capacului filtrului
6. Bagheta pliabilă
7. Buton de eliberare a periei
8. Perie electrică turbo
9. Buton de eliberare a acumulatorului
10. Corpul aparatului
11. Recipient de praf
12. Buton de deschidere a capacului rezervorului de praf
13. Buton de pliere a baghetei
14. Buton de eliberare a baghetei
15. Stație de încărcare
16. Tubul stației de încărcare
17. Suportul stației de încărcare
18. Rolă pentru podea dură
19. Adaptor de încărcare
20. Cot
21. Duză cu orificiu îngust
22. Perie mini turbo
23. Perie de praf
24. Șurubelniță
25. Diblu

2.2 Date tehnice

Putere nominală de intrare: 550 W

Intrare: 100 - 240 V~ 50-60 Hz 0,8 A (maxim)

Ieșire: 36 V ⎓ 0,6 A

Timp de încărcare: 4-5 ore

Timp de funcționare la putere maximă: până la 7 minute.

Timp de funcționare la putere medie: Până la 30 de minute.

Timp de funcționare la putere minimă: Până la 60 de minute.

Ne rezervăm dreptul de a opera modificări tehnice și de design.

Parametrul alimentatorului extern

Producător:
Dongguan Yinli Electronics Co., Ltd

Model ID: YLS0241A-E360060

Tensiunea de intrare: 100-240V~

Frecvența de intrare: 50-60Hz~

Curentul de intrare: 0,8A

Tensiunea de ieșire: 36,0V

Curentul de ieșire: 0,6A

Puterea de ieșire: 21,6W

Randament mediu în regim activ: 87,19%

Randament la sarcină redusă(10%): 79,58%

Consum de putere fără sarcină: 0,09W

Valorile furnizate împreună cu aparatul sau în cadrul documentelor însoțitoare sunt citiri de laborator în conformitate cu standardele corespunzătoare. Aceste valori pot varia în funcție de condițiile de utilizare și de mediu.

2 Prezentare generală

Utilizare destinată	Viteză nominală	Perioada de funcționare	
Podea dură	Viteză minimă	Până la 60 de minute.	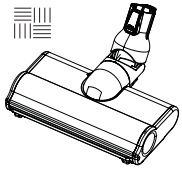
	Viteză medie	Până la 30 de minute.	
	Viteză maximă	Până la 15 de minute.	
Mochetă	Viteză minimă	Până la 30 de minute.	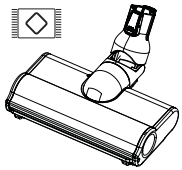
	Viteză medie	Până la 15 de minute.	
	Viteză maximă	Până la 7 de minute.	
Utilizare în format compact de mână	Viteză minimă	Până la 90 de minute.	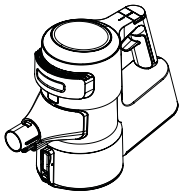
	Viteză medie	Până la 30 de minute.	
	Viteză maximă	Până la 8 de minute.	

Perioadele de funcționare specificate mai jos sunt valabile cu încărcarea completă (100%) a acumulatorului.

Peria electrică turbo (8) detectează în mod automat tipul de podea. Perioadele de funcționare pot fi diferite datorită schimbării tipului de podea în timpul operării.

Perioadele de funcționare în formatul compact de mână sunt valide în cazul funcționării fără accesorii, și în cazul funcționării cu un cot (20), cu o perie de praf (23) și cu o duză cu orificiu îngust (21). Perioada poate varia și în cazul funcționării cu peria mini turbo (22).

3 Instalarea

3.1 Domeniul de utilizare

Acest aparat este destinat pentru uz casnic, nu este adecvat pentru utilizare în scopuri industriale.

3.2 Instalarea stației mobile de încărcare

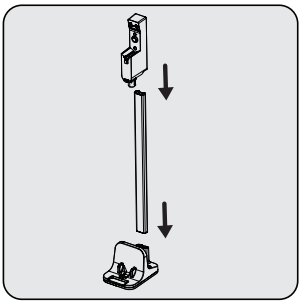

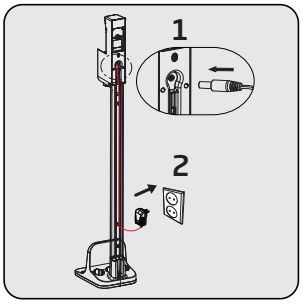

Instalați tubul stației de încărcare (16) pe suportul stației de încărcare (17), apoi instalați stația de încărcare (15) pe tubul stației de încărcare (16).

Instalați capătul subțire al încărcătorului pe partea de așezare a stației de încărcare (15).
Introduceți adaptorul de încărcare (19) în ieșire.

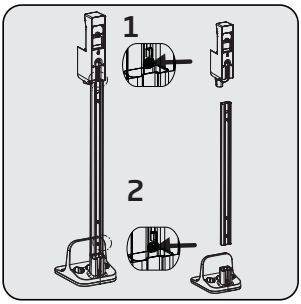

Dacă doriți să instalați stația de încărcare (15) pe perete, detașați stația de încărcare de la tub (16) și suport (17) folosind două butoane separate.

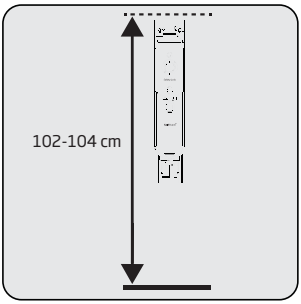

Poziționați stația de încărcare (15) la o înălțime de 102-104 cm de la sol.

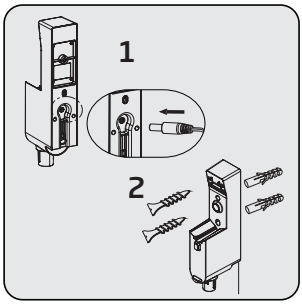

Instalați capătul adaptorului de încărcare (19) pe partea de așezare a stației de încărcare (15).
Introduceți cablul adaptorului de încărcare prin inelul de siguranță al cablului de alimentare în spatele tubului stației de încărcare și asigurați cablul.
Instalați la perete stația de încărcare (15) folosind două șuruburi (24) și două dibluri (25).

3 Instalarea

Instalarea corpului și periei

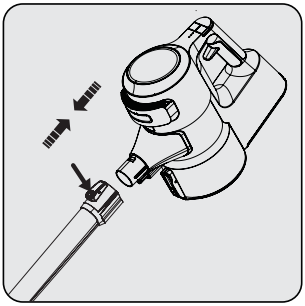

Instalați bagheta la capătul corpului (10).
Înlăturați-o prin apăsarea butonului de eliberare (14).

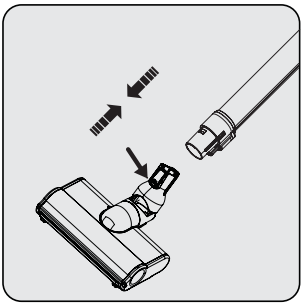

Apăsați butonul de eliberare a periei electrice turbo (7) de pe peria electrică turbo (8) și împingeți-o în direcția săgeții spre baghetă.

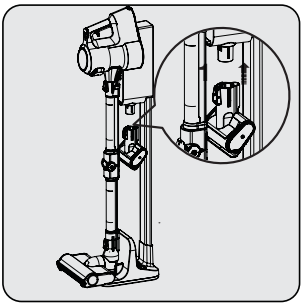

Instalați peria mini turbo (22) pe stația de încărcare (15).

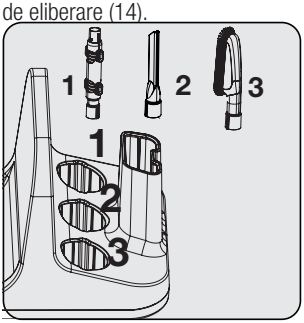

Puneți celelalte accesorii în suportul stației de încărcare (17).

4 Operarea

4.1 Încărcarea aparatului

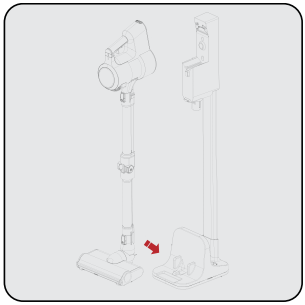

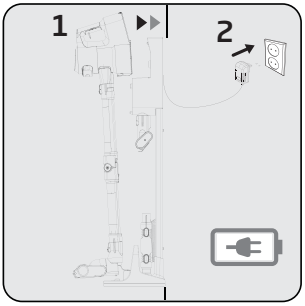

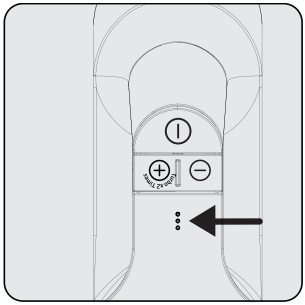

Asigurați peria electrică turbo (8) în suportul de pe stația de încărcare.

Atașați corpul(10) la stația de încărcare (15).

Introduceți adaptorul de încărcare (19) în ieșire.

Iluminarea intermitentă în culoare albă a indicatorului LED indică faptul că aparatul este încărcat

– Când toate nivelurile LED-urilor indicatorului de încărcare sunt aprinse, înseamnă că încărcarea aparatului este finalizată.

Sunt necesare până la 5 ore pentru încărcarea completă a aparatului. Aparatul nu trebuie să funcționeze în timpul încărcării.

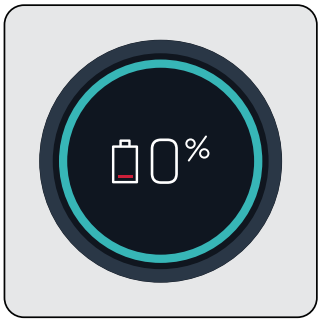

Când așezați aparatul în stația de încărcare (15), va începe să se încarce iar pe ecran (4) va fi afișat procentul de încărcare al bateriei. Pe măsură ce aparatul este încărcat, Procentajul (%) și indicatorul de încărcare a bateriei vor crește. Cercul din jurul ecranului luminează albastru și prezintă un efect de mișcare.

Ecranul (4) se va stinge după 3 minute de la conectarea aparatului în stația de încărcare iar starea bateriei este indicată de cele 3 LED-uri de pe aparat.

Pentru a vedea procentul de încărcare a aparatului, apăsați o singură dată butonul mod **+** (2) sau **-** (3) în timpul încărcării.

4.2 Operarea

Poate fi conectat pentru încărcare înainte de descărcarea completă a bateriei. Aparatul poate fi ținut continuu pe stația de încărcare (15) până la următoarea utilizare.

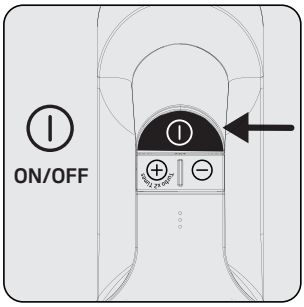

Apăsați butonul pornire/oprire (on/off) (1) pentru ca aparatul să înceapă să funcționeze. Aparatul începe să funcționeze cu viteza minimă atunci când este apăsat butonul de pornire / oprire (on/off).

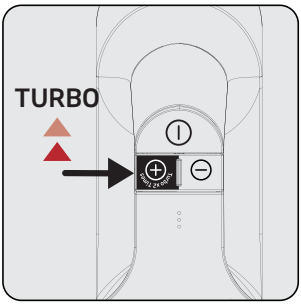

Apăsați o singură dată butonul mod **"+"** (2) pentru ca aparatul să funcționeze la viteză medie. Mai apăsați odată pentru a funcționa la viteză maximă.

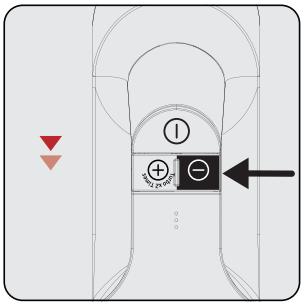

Apăsați o singură dată butonul mod **"-"** (3) pentru a comuta la o viteză redusă, în timp ce funcționează la viteză maximă sau medie.

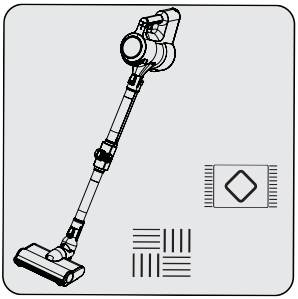

Acest aparat este potrivit pentru utilizarea pe mochete și suprafețe dure.

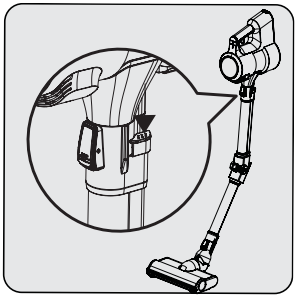

Apăsați unul dintre cele două butoane (13) de pe baghetă pentru a plia bagheta. Astfel, puteți ajunge în zone greu accesibile, cum ar fi zonele de sub scaune.

Aparatul se va opri automat dacă în timpul funcționării sale este așezat în stația de încărcare (15) conectată la sursa de alimentare.

4.3 Ecran LCD

4.3.1 Afișare principală

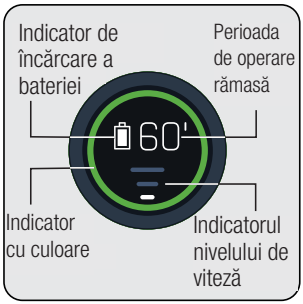

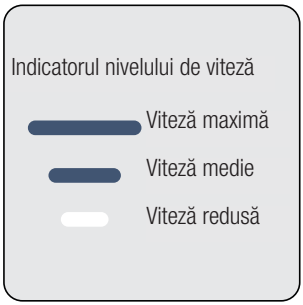

Indicator de încărcare a bateriei: Variază în funcție de perioada de operare rămasă.
Perioada de operare rămasă: Indică în minute nivelul de încărcare rămas, în funcție de viteza utilizată și tipul de podea.
Indicator cu culoare: Indică perioada de operare rămasă în culoarea verde, galben, roșu.

Indicatorul nivelului de viteză Indică treapta de viteză cu care este folosit aparatul.
De exemplu, când aparatul este utilizat la viteză maximă, toate cele 3 segmente ale indicatorilor vor ilumina alb.

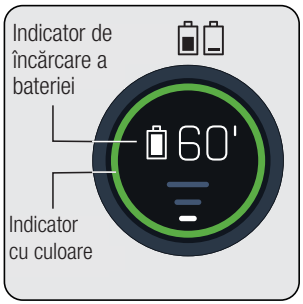

Cercul din jurul ecranului (4) își va schimba culoarea în funcție de perioada de operare rămasă.
Simultan indicatorul de încărcare al bateriei se va modifica conform perioadei de operare rămase.

Indicator cu culoare:

Nivel redus de viteză

- Cu încărcare completă, luminează verde între 60 și 30 de minute.
- În ultimele 30 până la 3 minute va lumina galben.
- În ultimele 3 minute rămase va lumina roșu.

Nivel mediu de viteză

- Cu încărcare completă, luminează galben între 30 și 3 de minute.
- În ultimele 3 minute rămase va lumina roșu.

Nivel maxim de viteză

- Cu încărcare completă, luminează galben între 7 și 3 de minute.
- În ultimele 3 minute rămase va lumina roșu.

Perioada rămasă de operare, indicatorul de încărcare a bateriei și indicatorul cu culoare afișat pe ecran (4) vor varia în funcție de nivelul vitezei și al tipului de podea.

4.3.2 Schimbarea vitezei

Când este schimbat nivelul vitezei, pe ecran va fi afișat, simbolul periei în mișcare și indicatorul nivelului de viteză. Apoi va apărea afișajul principal.

4.3.3 Încărcare

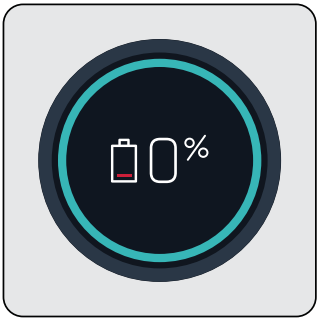

Când așezați aparatul în stația de încărcare (15), va începe să se încarce iar pe ecran (4) va fi afișat procentul de încărcare a bateriei. Pe măsură ce aparatul este încărcat, Procentajul (%) și indicatorul de încărcare a bateriei vor crește. Cercul din jurul ecranului luminează albastru și prezintă un efect de mișcare.

i	Ecranul se va stinge după 3 minute de la conectarea aparatului în stația de încărcare (15) iar starea bateriei este indicată de cele 3 LED-uri de pe aparat. Pentru a vedea procentul de încărcare a aparatului, apăsați o singură dată butonul mod **+** sau **-** în timpul încărcării.

4.3.4 Detecția automată a podelei

Când peria (8) de detectare automată a podelei este mișcată de pe mochetă pe podea dură, figurile de mai jos vor fi animate pe ecran (4).

Când peria (8) de detectare automată a podelei este mișcată de pe podea dură pe mochetă, figurile de mai jos vor fi animate pe ecran (4).

4.3.5 Afișări de avertizare

4.3.5.1 Avertizare pentru curățarea filtrului

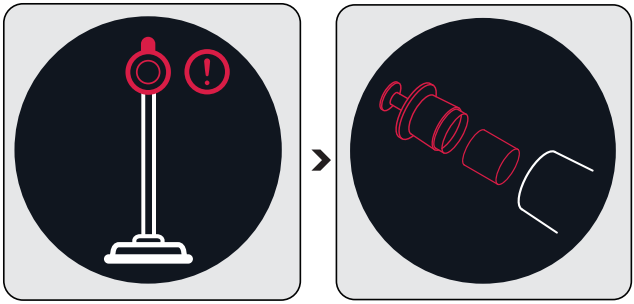

Pentru a preveni pierderea randamentului de utilizare, filtrele trebuie curățate periodic. Atunci când nu este curățat cu regularitate (în caz de acumulare excesivă de praf), pentru o scurtă perioadă pe ecran va fi afișată o animație pentru curățarea filtrului, fapt care indică necesitatea curățării filtrului metalic și buretelui de admisie. Oricum, aparatul va continua să funcționeze.

Este recomandată curățarea filtrului metalic și buretelui de admisie așa cum este descris în Secțiunea **“5.2 Curățarea filtrului metalic și buretelui de admisie”** înainte de a continua curățenia.

4.3.5.2 Avertizare perie blocată

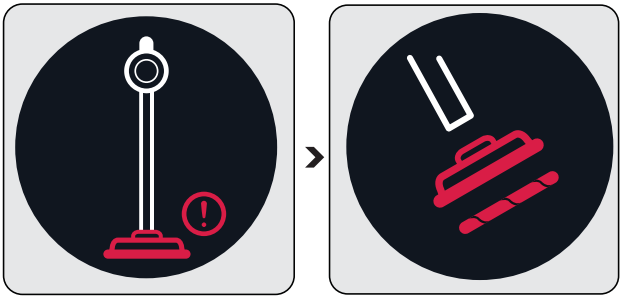

Când peria turbo este blocată sau încărcată cu prea mult păr etc. sau pe roțile de rulare sunt materiale încâlcite, o animație de avertizare privitor la blocarea periei, va fi afișată continuu pe ecran iar aparatul se va opri.

i	Este recomandată curățarea periei așa cum este descris în Secțiunea **“5.4 Curățarea periei”** înainte de a continua curățenia. Îndepărtați peria turbo (8) de pe bagheta pliabilă (6). Verificați peria turbo și conexiunea de pliere pentru a îndepărta blocajele.

4.3.5.3 Avertizare conductă de aspirare înfundată

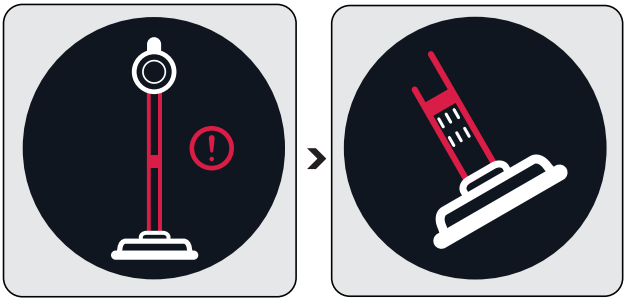

Când conducta de aspirare este înfundată, pe ecran este afișată continuu o animație în această privință, iar aparatul se va opri. Identificați motivul înfundării conductei de aspirare.

i	Este recomandată identificarea motivului înfundării așa cum este descris în Secțiunea **“5.5 Îndepărtarea blocajelor ”** înainte de a continua curățenia. Îndepărtați peria turbo (8) de pe bagheta pliabilă (6). Îndepărtați bagheta pliabilă de pe corpul aparatului. Verificați peria turbo și conexiunea de pliere pentru a îndepărta blocajele. Verificați capetele de admisie și evacuare ale baghetei pliabile, și îndepărtați factorii de blocare. Verificați duza de aspirare a corpului (10) aparatului și îndepărtați factorii de blocare.

4.4 Accesoriile

Puteți utiliza accesoriile instalându-le la capătul corpului.

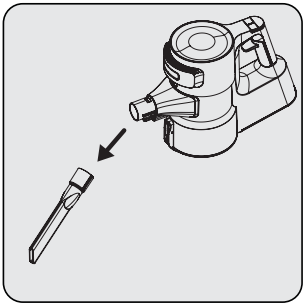

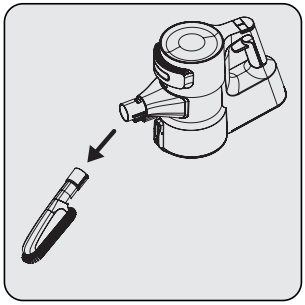

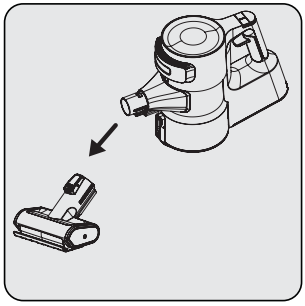

Duză cu orificiu îngust (21): Potrivită pentru aspirarea în spatele mobilierului, zone greu accesibile și zone înguste.

Perie de praf (23): Potrivită pentru aspirarea perdelelor, a mobilierului tratat cu ceară și a obiectelor sensibile și fragile.

Perie mini turbo (22): Potrivită pentru aspirarea pardoselilor, treptelor scărilor, interioarelor mașinilor, canapelelor și scaunelor etc. Este, de asemenea, utilizată pentru aspirarea părului animalelor de companie de pe astfel de suprafețe.

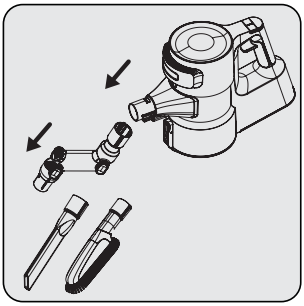

Pentru a ajunge în zonele greu accesibile, puteți utiliza cotul (20) instalându-l la capătul corpului (10).

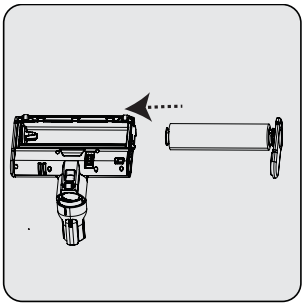

Acest accesoriu este potrivit pentru utilizarea pe pardoseli dure delicate (lemn de esență naturală etc.).

5 Curățarea și întreținerea

Opriți și deconectați aparatul înainte de a-l curăța.

ATENȚIE: Pentru a curăța aparatul, nu utilizați benzină, solvenți, detergenți abrazivi, obiecte metalice sau perii dure.

ATENȚIE: Ca efect al utilizării, filtrele se pot deforma în timp. Pentru a evita pierderi de randament, se recomandă schimbarea cu altele noi. Contactați service-ul pentru clienți în scopul achiziționării de noi filtre. (consultați P. 25)

5.1 Curățarea rezervorului de praf

Vă recomandăm să curățați rezervorul de praf (11) după fiecare utilizare.

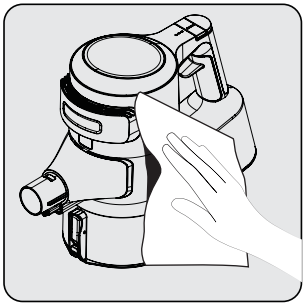

Ștergeți suprafața corpului (10) cu o cârpă umedă.

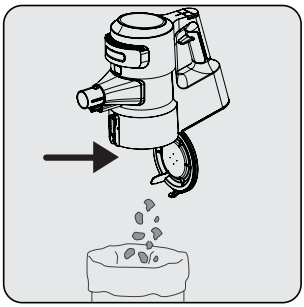

Apăsați butonul de deschidere a capacului rezervorului de praf (12) pentru a deschide rezervorul de praf (11) și a descărca praful colectat în interior.

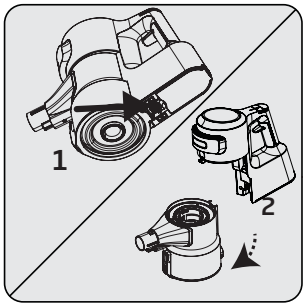

Împingeți declanșatorul sub aparat pentru a curăța rezervorul de praf (11).

Detașați rezervorul de praf (11) de la corp (10).

5 Curățarea și întreținerea

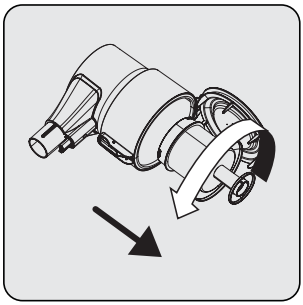

Îndepărtați filtrul de metal și buretele de admisie din rezervorul de praf (11) rotind filtrul de metal în sensul invers al acelor de ceasornic.

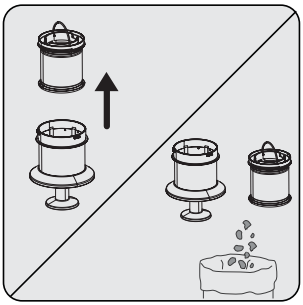

Îndepărtați buretele de admisie din interiorul filtrului de metal.

Îndepărtați praful de pe filtrul de metal și buretele de admisie tapotându-le pe o suprafață dură, cum ar fi un coș de gunoi sau folosind o perie.

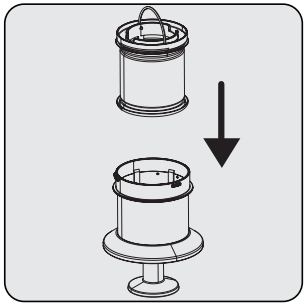

Instalați buretele de admisie în filtrul de metal.

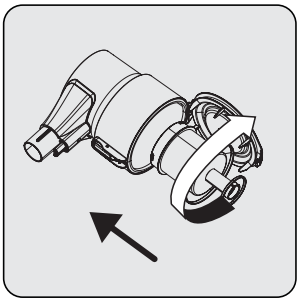

Instalați filtrul de metal în rezervorul de praf (11) rotindu-l în sensul acelor de ceasornic.

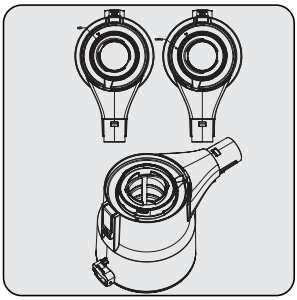

În timp ce instalați filtrul de metal și buretele de admisie în rezervorul de praf de care le-ați desprins, plasați-le conform simbolurilor de blocare de pe rezervorul de praf.

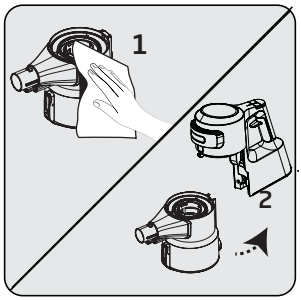

1. Ștergeți corpul (10) cu o cârpă umedă.
2. Instalați rezervorul de praf (11) la corp (10).

5.2 Curățarea filtrului de metal și buretelui de admisie

Filtrul de metal și buretele de admisie trebuie curățate cu regularitate.

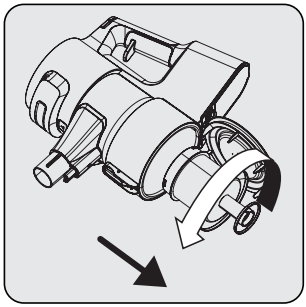

Îndepărtați filtrul de metal și buretele de admisie din rezervorul de praf (11) rotind filtrul de metal în sensul invers al acelor de ceasornic.

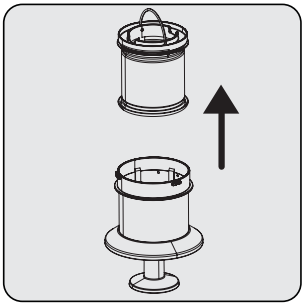

Îndepărtați buretele de admisie din interiorul filtrului de metal.

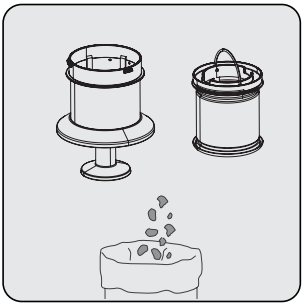

Îndepărtați praful de pe filtrul de metal și buretele de admisie tapotându-le pe o suprafață dură, cum ar fi un coș de gunoi sau folosind o perie.

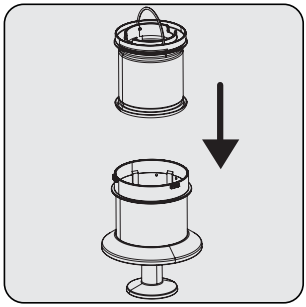

Instalați buretele de admisie în filtrul de metal.

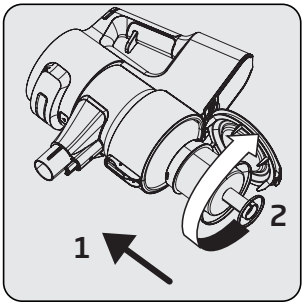

Instalați filtrul de metal și buretele de admisie în rezervorul de praf (11) rotind filtrul de metal în sensul acelor de ceasornic.

5 Curățarea și întreținerea

Curățați filtrul de metal și buretele de admisie spălându-le sub apă rece curgătoare, odată pe lună după ce le-ați curățat de praf.

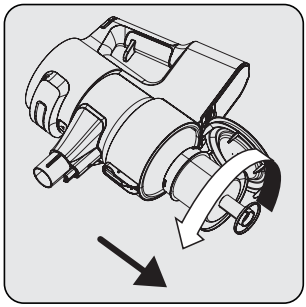

Îndepărtați filtrul de metal și buretele de admisie din rezervorul de praf (11) rotind filtrul de metal în sensul invers al acelor de ceasornic.

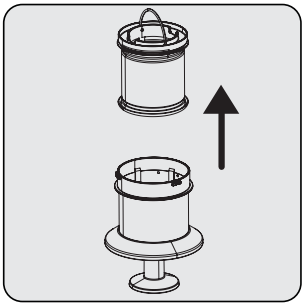

Îndepărtați buretele de admisie din interiorul filtrului de metal.

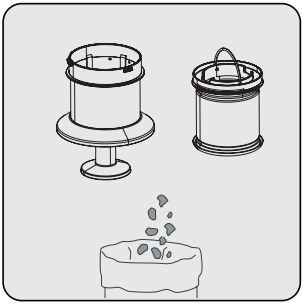

Îndepărtați praful de pe filtrul de metal și buretele de admisie tapotându-le pe o suprafață dură, cum ar fi un coș de gunoi sau folosind o perie.

ATENȚIE: Spălați cu apă rece. Apa caldă deteriorează structura filtrului.

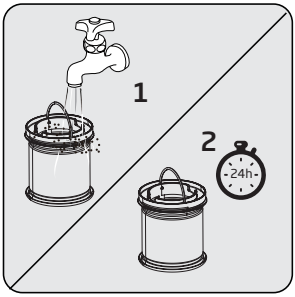

Spălați buretele de admisie sub apă rece și lăsați-l să se usuce.

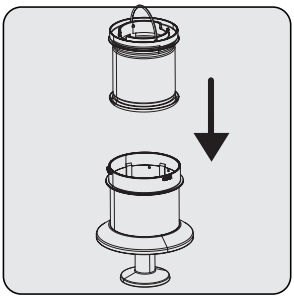

Instalați buretele de admisie uscat în filtrul de metal.

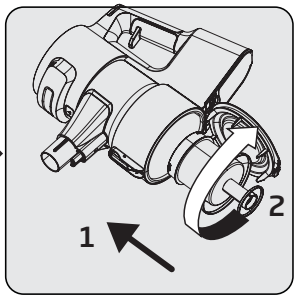

Instalați filtrul de metal și buretele de admisie în rezervorul de praf (11) rotind filtrul de metal în sensul acelor de ceasornic.

Buretele de admisie spălat, necesită 24 până la 48 de ore pentru uscare. Dacă sunteți sigur că este uscat, îl puteți reinstala.

5.3 Curățarea filtrului EPA E12 și buretelui de evacuare

Curățarea regulată a filtrului EPA E12 și a buretelui de evacuare.

ATENȚIE: Nu spălați filtrul EPA E12.

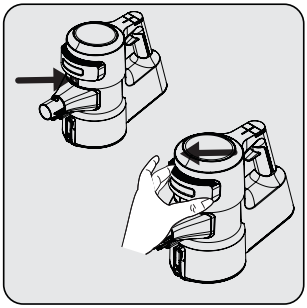

Îndepărtați simultan capacul în timp ce apăsați butonul de eliberare a filtrului EPA E12.

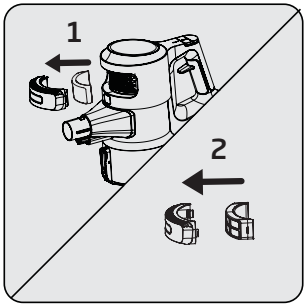

Îndepărtați filtrul EPA E12 și buretele de evacuare din interior.

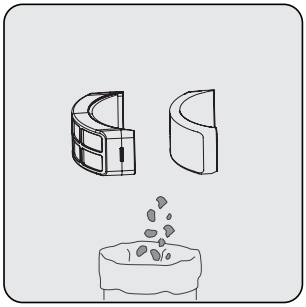

Îndepărtați praful de pe filtrul EPA E12 și buretele de evacuare tapotându-le pe o suprafață dură, cum ar fi un coș de gunoi sau folosind o perie.

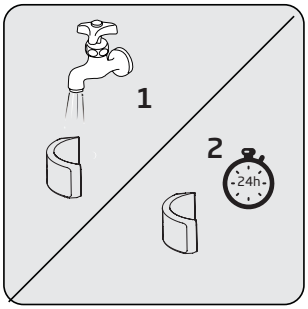

Verificați regulat buretele de evacuare. Curățați-l prin spălare sub apă rece curgătoare, dar numai după ce ați îndepărtat praful mai ales dacă este în exces. Reinstalați-l îndată ce este uscat.

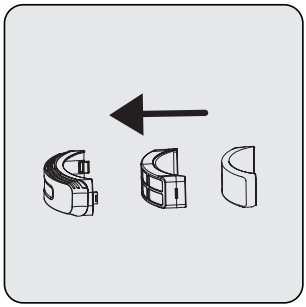

Instalați filtrul EPA E12 și a buretele de evacuare pe capac.

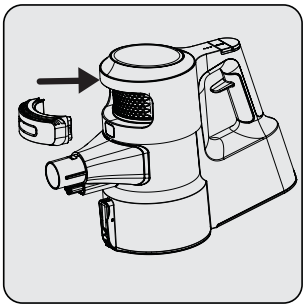

Puneți capacul la loc.

5 Curățarea și întreținerea

ATENȚIE: Spălați cu apă rece. Apa caldă deteriorează structura filtrului.

5.4 Curățarea periei

ATENȚIE: Nu spălați peria turbo (8) și peria rotativă principală.

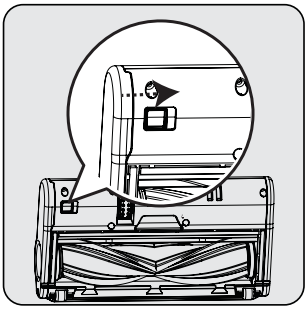

Pentru a îndepărta peria electrică turbo (8),țineți apăsată clema de eliberare a periei rotative astfel încât zăvorul poate fi deschis în direcția săgeții, rotiți spre dumneavoastră capacul rolei și trageți-o spre stânga.

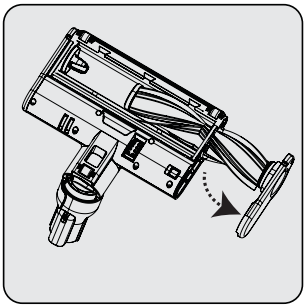

Îndepărtați peria rotativă principală.

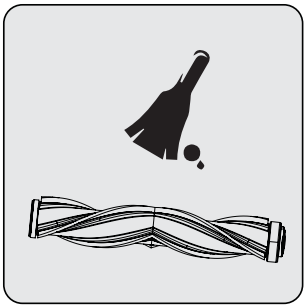

Îndepărtați praful de pe ea prin tapotarea de o suprafață dură sau îndepărtați praful cu o perie. Dacă există păr încâlcit sau altceva ce nu poate fi îndepărtat ușor, îndepărtați-le prin tăiere.

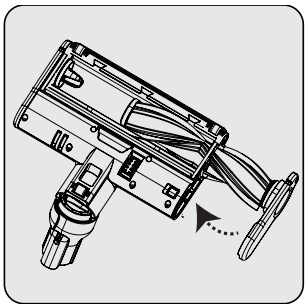

După ce ați curățat peria rotativă principală reinstalați-o în poziție. Clema va genera un ,,click".

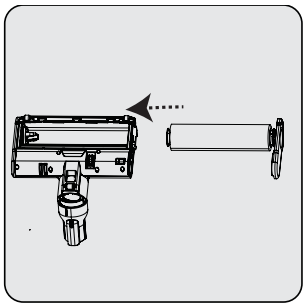

În funcție de preferințe, puteți înlocui peria rotativă principală cu peria rotativă delicată pentru podea dură.

5.5 Îndepărtarea blocajelor

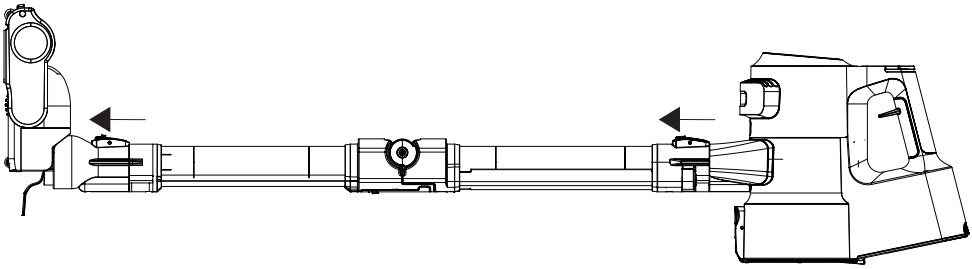

Când vedeți pe ecran (4) avertizarea pentru conducta de aspirare înfundată, detașați peria (8) de la baghetă (6) pentru a înlătura blocajul. Detașați bagheta (6) de pe corpul aparatului (10).

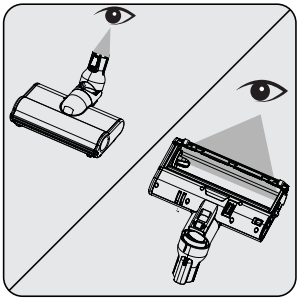

Verificați punctele de conectare ale periei (8) și ale duzei de aspirație. Îndepărtați orice materiale străine.

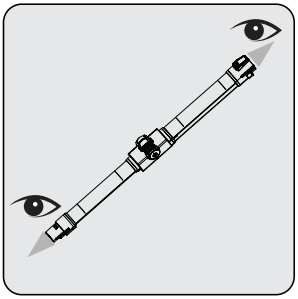

Verificați admisia și evacuarea baghetei pliabile (6), Îndepărtați orice materiale străine.

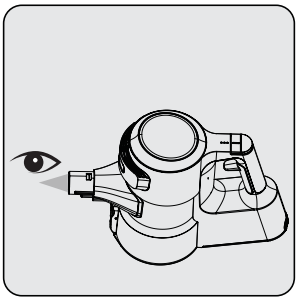

Verificați duza de aspirare a corpului aparatului (10). Îndepărtați orice materiale străine.

5.6 Depozitarea

- Dacă nu doriți să utilizați aparatul pentru o perioadă lungă de timp, depozitați-l cu grijă.
- Deconectați aparatul de la sursa de alimentare.
- Asigurați-vă că nu lăsați aparatul la îndemâna copiilor.
- 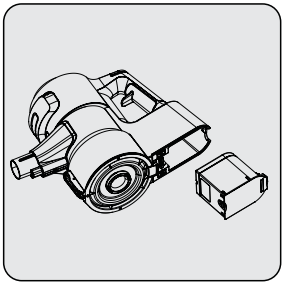

  Dacă nu veți utiliza aparatul o perioadă lungă de timp, îndepărtați bateria din acesta și depozitați-o pe jumătate încărcată într-un loc uscat și răcoros. Nu încărcați sau descărcați complet.
- Depozitați bateria pe o suprafață non conductoare și nu permiteți să ajungă în contact direct cu metale. În caz contrar, bateria poate fi deteriorată.

5.7 Transportul și manipularea

- În timpul transportului sau manipulării, păstrați aparatul în ambalajul original. Ambalajul aparatului îl va proteja împotriva deteriorării fizice.
- Nu puneți obiecte grele pe produs sau pe ambalaj. Produsul se poate deteriora.
- Dacă aparatul este scăpat, se poate defecta sau se poate deteriora permanent.

6 Probleme și remedieri

ATENȚIE: Verificați următoarele situații înainte de a solicita departamentului de service, o constatare pentru reparație.

PROBLEMĂ	CAUZĂ POSIIBLĂ	SOLUȚIE
Nu funcționează	Bateria este descărcată.	Încărcați-l.
	Bateria ar putea fi dezactivată.	Înlăturați bateria și introduceți-o din nou.
	Conexiunea de aspirare este blocată.	Separați aparatul, corpul (10) peria (8) și bagheta (6). Verificați și curățați punctele de contact.
Puterea de aspirație este redusă.	Rezervorul de praf (11) este plin.	Curățați rezervorul de praf (11) și filtrul.
	Probabil filtrele au ajuns la nivelul maxim de încărcare și trebuie curățate.	Curățați filtrele.
	Posibil ca filtrele să se fi deformat ca efect al perioadei de utilizare și este cazul să fie schimbate.	Contactați service-ul pentru clienți în scopul achiziționării de noi filtre.
	Buretele de admisie al motorului nu este curățat.	Curățați filtrele și reîncărcați aparatul.
	Păr sau materiale asemănătoare sunt încâlcite pe rotițele periei turbo (8).	Curățați roțile periei turbo.
Se aude un zgomot deranjant din motor.	Conexiunea de aspirare este blocată.	Separați aparatul, corpul (10) peria (8) și bagheta (6). Verificați și curățați punctele de contact.
	Posibil să existe ceva blocat între rezervorul de praf și filtru.	Deschideți rezervorul de praf și verificați zona filtrului.
Aspiratorul nu se încarcă.	Aspiratorul nu este atașat la stația de încărcare (15).	Atașați-l la stația de încărcare (15). Asigurați-vă că este așezat corespunzător. Verificați conexiunea.
Funcționează foarte puțin timp după încărcare.	Nu a fost ținut la încărcat pentru o perioadă suficientă de timp.	Conform instrucțiunilor, timpul de încărcare este de 4-5 ore.
	Buretele de admisie al motorului nu este curățat.	Curățați filtrele și reîncărcați aparatul.
	Bateria este epuizată.	Contactați service-ul pentru clienți în scopul achiziționării unei baterii noi.
Indicatorul cu culoare de pe ecran luminează roșu.	Aparatul dumneavoastră este aproape descărcat.	Încărcați-l.
Faptul că peria este blocată este afișat printr-o animație pe ecran iar aparatul se oprește.	Păr sau materiale asemănătoare sunt încâlcite pe rotițele periei turbo (8).	Curățați roțile periei turbo.

6 Probleme și remedieri

Faptul că aspirația este blocată este afișat printr-o animație pe ecran iar aparatul se oprește.	În conducta de aspirație există un blocaj.	Îndepărtați blocajele.
Faptul că filtrul este blocat este afișat printr-o animație pe ecran iar aparatul se oprește.	Filtrele sunt încărcate cu praf în exces.	Curățați buretele de admisie al motorului și filtrul de metal.
În timpul operării aparatul se oprește brusc. Când aparatul este atașat pentru încărcare, pe ecran va apărea afișajul de încărcare. Însă procentajul bateriei nu se încarcă.	Bateria este defectă.	Contactați service-ul pentru clienți.
Aparatul se oprește brusc, fără a fi afișată nici o animație pe ecran.	Bateria ar putea fi supraîncălzită.	Așteptați ca aparatul să se răcească și încercați din nou să îl puneți în funcțiune.
În timpul încărcării, 1 LED de pe aparat va lumina rapid roșu intermitent iar procentajul bateriei de pe ecran nu se încarcă.	Este foarte probabil ca din eroare să fi conectat alt aparat la adaptor și în consecință să existe o tensiune excesivă de încărcare.	Utilizați un adaptor adecvat.
În timpul încărcării, 1 LED de pe aparat va lumina roșu intens iar procentajul bateriei de pe ecran nu crește.	Bateria este supraîncălzită peste nivelul normal	Contactați service-ul pentru clienți.
În timpul încărcării, 1 LED de pe aparat va lumina intermitent alternativ roșu și alb iar procentajul bateriei de pe ecran nu indică 00%.	Corpul (10) nu este atașat corespunzător la stația de încărcare (15). Sau bateria nu este instalată corespunzător în corpul aparatului.	Îndepărtați adaptorul (9) de la stația de încărcare (15) și îndepărtați corpul (10) de la stația de încărcare. Asigurați-vă că bateria este instalată corespunzător în corpul aparatului. Atașați din nou corpul (10) la stația de încărcare și introduceți din nou adaptorul în stația de încărcare.
Un miros neplăcut (de ușoară umiditate, praf, miros de material plastic) se simte în zona de evacuare a aerului.	Ați achiziționat aparatul în ultimele 3 luni?	Este normal ca în primele 3 luni de la achiziționare să se simtă un miros neplăcut (miros ușor de material plastic).
	Rezervorul de praf (11) și filtrele, nu sunt curățate corespunzător.	Curățați rezervorul de praf (11) și filtrele.
	Este posibil ca filtrele să fi fost instalate încă umede în urma spălării.	Îndepărtați filtrele și asigurați-vă că sunt uscate, înainte de a le instala în aparat.
	Posibil ca filtrele să se fi deformat ca efect al perioadei de utilizare și este cazul să fie schimbate.	Contactați service-ul pentru clienți în scopul achiziționării de noi filtre.

CERTIFICAT DE GARANȚIE

Tensiune de alimentare/frecvență: 220-240V~, 50-60Hz
Importator: ARCTIC S.A., Găești, Dâmbovița, str. 13 Decembrie nr. 210, email: office@arctic.ro

TIP: ☐ **Aspirator** ☐ **Fier /Stație de călcat** ☐ **Radiator electric**
☐ **Aerotermă** ☐ **Ventilator**

Model / Serie:.....

VÂNZĂTOR
Nr. factură:.....Data: .....
Vânzător (firma, localitatea): .....

CUMPĂRĂTOR
Nume .....Localitatea .....
Str. .....Nr. .....Bloc .....Sc. .....Et. .....Ap. .....
Județ ..... Telefon .....E-mail .....

S-a efectuat proba de funcționare a aparatului, s-a prezentat modul de folosire, s-au predat instrucțiunile de utilizare și toate accesoriile. Am primit aparatul în perfectă stare de funcționare.

Stimați clienți,
La cumpărare vă recomandăm să solicitați efectuarea probei de funcționare și să verificați existența instrucțiunilor de utilizare și a accesoriilor.
Pentru a putea beneficia de toate avantajele produselor și serviciilor noastre vă rugăm:
- să citiți cu atenție și să respectați recomandările prezentate în "Instrucțiunile de utilizare".
- să păstrați cu grijă acest certificat pentru a-l putea prezenta (împreună cu documentul fiscal de achiziție), personalului SERVICE, la orice sesizare efectuată în perioada de garanție.
Vă mulțumim că ați optat pentru cumpărarea unui produs Beko!

Durata medie de utilizare a produsului este de 5 ani!
Perioada de garanție legală de conformitate este de 2 ani de la intrarea produsului în posesia consumatorului.

Art. 22, alin. 3-6, din L449/2003, modificata de OG 9/2016:
- (3) Timpul de nefuncționare din cauza lipsei de conformitate apărute în cadrul termenului de garanție prelungește termenul de garanție legală de conformitate și cel al garanției comerciale și curge, după caz, din momentul la care a fost adusă la cunoștința vânzătorului lipsa de conformitate a produsului sau din momentul prezentării produsului la vânzător/unitatea service până la aducerea produsului în stare de utilizare normală și, respectiv, al notificării în scris în vederea ridicării produsului sau predării efective a produsului către consumator.
- (4) Produsele de folosință îndelungată care înlocuiesc produsele defecte în cadrul termenului de garanție vor beneficia de un nou termen de garanție care curge de la data preschimbării produsului.
- (5) Produsele de folosință îndelungată defectate în termenul de garanție legală de conformitate, atunci când nu pot fi reparate sau când durata cumulată de nefuncționare din cauza deficiențelor apărute în termenul de garanție legală de conformitate depășește 10% din durata acestui termen, la cererea consumatorului, vor fi înlocuite de vânzător sau acesta va restitui consumatorului contravaloarea produsului respectiv.
- (6) Termenul de garanție curge de la data intrării bunului respectiv în posesia consumatorului, inclusiv pentru bunurile noi de folosință îndelungată, obținute prin tragere la sorți la tombole, câștigate la concursuri și similare sau acordate cu reducere de preț ori gratuit de către operatorii economici.

Garanția oferită de producător nu exclude garanția de viciu ascuns, conform OG 21/1992 (R2) privind protecția consumatorului și Codul Civil.

beko

Service-ul acestui produs este asigurat de ARCTIC S.A. cu sediul în Găești, Dâmbovița, str. 13 Decembrie nr. 210. • *9010 • www.arctic.ro • www.beko.ro • e-mail: service@beko.ro
Program Call Center: Luni - Vineri 08:30 - 20:00; Sâmbătă 08:30 - 17:00

UNITĂȚILE SERVICE ALE ARCTIC S.A. EXECUTĂ REPARAȚII ÎN TERMENUL DE GARANȚIE ȘI ÎN AFARA ACESTUIA

Nr. crt.	Data Reclamației	Data primirii în reparație	Reparat			Reparația curentă și/sau componenta înlocuită	Prelungirea termenului de garanție	Efectuarea verificării	
			Programat	Data ridicării aparatului	Cauza întârzierii			SERVICE	CLIENT

CONDIȚII DE GARANȚIE LEGALĂ DE CONFORMITATE ȘI GARANȚIE COMERCIALĂ:
Pentru orice defecțiune aparută în perioada de garanție sau post garanție, apelați la magazinul de unde a fost achiziționat produsul sau direct la Call Center Arctic.
Prelungirea termenului de garanție se va înscrie în certificatul de garanție de către unitatea SERVICE care a efectuat reparația.
Garanția acoperă repararea și/sau înlocuirea pieselor constatate ca defecte (necauzate de consumator) de către tehnicienii Service.
Termenul de realizare a operațiilor de reparare, înlocuire sau întreținere este de 15 zile calendaristice de la data la care cumpărătorul a sesizat defecțiunea la magazinul de unde a achiziționat produsul sau direct la Call Center Arctic.

Reclamațiile referitoare la aspectele prevăzute mai jos, se rezolvă numai contra cost :

a) nefuncționarea lămpilor de iluminare;
b) accesoriile care nu au defecte ascunse de material constatate de tehnicienii Service;
c) piesele și accesoriile care prezintă lovituri, zgârieturi, spărturi sau deformări.

PRODUSUL NU BENEFICIAZĂ DE GARANȚIE LEGALĂ DE CONFORMITATE ȘI DE GARANȚIE COMERCIALĂ ÎN URMĂTOARELE CAZURI:

1. Nu au fost respectate instrucțiunile de transport, manipulare, instalare, utilizare și întreținere prescrise.
2. Subansamblurile și accesoriile casabile care se deteriorează în timpul transportului vor fi înlocuite de vânzător (în cazul în care asigură transportul).
3. Garanția nu se acordă subansamblelor și accesoriilor casabile ale produselor care suferă deteriorări din vina consumatorului.
4. Tensiunea de alimentare are valori care nu se încadrează în limitele prevăzute de standarde (SR EN 50160).
5. Instalația electrică a utilizatorului prezintă improvizații sau neconformități.
6. Produsul a fost folosit în alte scopuri decât cel pentru care a fost proiectat.
7. Produsul a suportat intervenții (reparații, modificări) din partea unor persoane neautorizate de producător.

Drepturile consumatorului sunt cele prevăzute în Legea 449/2003 (republicată) și OG 21/1992 (republicată).

Proszę najpierw przeczytać ten przewodnik!

Drogi kliencie,

Dziękujemy za wybór produktu BEKO. Chcemy, abyś osiągnął optymalną wydajność dzięki temu wysokiej jakości produktowi, który został wyprodukowany przy użyciu najnowocześniejszej technologii. Przed użyciem należy dokładnie przeczytać i zrozumieć ten przewodnik oraz dokumentację uzupełniającą oraz zachować go do wykorzystania w przyszłości. Dołącz ten przewodnik do urządzenia, jeśli przekażesz go komuś innemu. Przestrzegaj wszystkich ostrzeżeń i informacji zawartych w tym dokumencie i postępuj zgodnie z instrukcjami.

Symbole i ich znaczenie

Poniższe symbole są używane w tym przewodniku:

	Ważne informacje i zalecenia dotyczące użytkowania urządzenia.
	UWAGA: Ostrzeżenia dotyczące obrażeń ciała lub szkód materialnych.
	Klasa ochrony przed porażeniem elektrycznym.

Ten produkt został wyprodukowany w nowoczesnych obiektach z poszanowaniem środowiska bez szkody dla przyrody.

Ten rozdział zawiera instrukcje dotyczące bezpieczeństwa służące unikaniu obrażeń i szkód materialnych.
Nieprzestrzeganie tych instrukcji unieważnia wszystkie gwarancje.

1.1 Ogólne zasady bezpieczeństwa

- Urządzenie jest zgodne z międzynarodowymi normami bezpieczeństwa.
- Z urządzenia mogą korzystać dzieci powyżej 8 roku życia i osoby o ograniczonej sprawności fizycznej, sensorycznej lub umysłowej, bądź o niedostatecznym doświadczeniu i wiedzy jedynie pod nadzorem lub po przeszkoleniu w zakresie bezpiecznej obsługi i zagrożeń. Dzieciom nie wolno używać urządzenia do zabawy. Czyszczenie i konserwacja nie powinny być wykonywane przez dzieci bez nadzoru.
- Nie używaj urządzenia, jeśli kabel zasilania lub wtyczka są uszkodzone. Skontaktuj się z autoryzowanym serwisem.
- Zasilanie sieciowe powinno być zgodne z informacjami podanymi na tabliczce znamionowej.
- Z urządzeniem nie należy używać przedłużaczy.
- Aby zapobiec uszkodzeniu kabla zasilającego, należy się upewnić, że nie utknął, nie zagiął się ani nie ociera się o ostre krawędzie.
- Nie wolno dotykać urządzenia i jego wtyczki mokrymi ani wilgotnymi dłońmi, jeśli jest ono podłączone do zasilania.
- Nie należy wyjmować wtyczki z gniazdka, ciągnąc za przewód zasilający.
- Nie odkurzać materiałów łatwopalnych. Należy upewnić się, że popiół z papierosów ostygł przed odkurzaniem.
- Nie odkurzać wody i innych cieczy.
- Chronić urządzenie przed opadami atmosferycznymi, wilgocią i źródłami ciepła.
- Urządzenia nie należy używać w pobliżu lub na materiałach wybuchowych lub łatwopalnych.
- Przed przystąpieniem do

czyszczenia i konserwacji urządzenia należy odłączyć je od zasilania.

- Podczas czyszczenia nie wolno zanurzać urządzenia ani przewodu zasilającego w wodzie.
- Nie demontuj urządzenia.
- Stosować wyłącznie oryginalne lub zalecane przez producenta części zamienne.
- Aby zapobiec zatkaniu filtra lub uszkodzeniu silnika, nie należy odkurzać cementu, tynku ani fragmentów prasowanego papieru.
- Urządzenia należy używać wyłącznie z dołączonym zasilaczem.
- Nie używać urządzenia bez filtrów. Może to spowodować jego uszkodzenie.
- Zachowane opakowanie należy przechowywać w miejscu niedostępnym dla dzieci.
- Niniejsze urządzenie nie jest przeznaczone dla osób, w tym dzieci, niepełnosprawnych fizycznie, zmysłowo lub umysłowo lub tych, które nie posiadają odpowiedniego doświadczenia i wiedzy na temat jego użytkowania, chyba że znajdują się pod nadzorem osoby odpowiedzialnej za bezpieczeństwo urządzenia lub zostały przeszkolone.
- Nie wolno dopuścić, by dzieci bawiły się urządzeniem.
- Przed przystąpieniem do czyszczenia lub konserwacji, należy odłączyć i wyjąć adapter sieciowy.
- Aby uniknąć ryzyka obrażeń, uszkodzony adapter powinien zostać wymieniony przez producenta, autoryzowanego przedstawiciela lub wykwalifikowanego technika.
- Trzymaj palce, włosy i luźne części ubrania z dala od otworów oraz ruchomych części urządzenia.
- Przed wyrzuceniem urządzenia należy wyjąć akumulator.
- Przed wyjęciem akumulatora należy odłączyć urządzenie od źródła zasilania.
- Zużyte akumulatory należy

utylizować zgodnie z lokalnymi przepisami i regulacjami.

- Akumulatory mogą być usunięte tylko przez wykwalifikowane osoby
- **UWAGA:** Aby naładować akumulator, użyj wyjmowanego zasilacza YLS0241A-E360060 dostarczonego z urządzeniem.
- Zainstaluj/wyjmij akumulatory zgodnie ze wskazówkami podanymi w instrukcji obsługi.
- Nie należy używać akumulatorów różnych typów ani starych i nowych akumulatorów razem.
- Akumulatory należy zainstalować zgodnie z oznaczeniami biegunów.
- Wyczerpane akumulatory należy wyjąć z urządzenia i zutylizować je w bezpieczny sposób.
- Jeśli nie planujesz używać tego urządzenia przez dłuższy czas, należy wyjąć akumulatory.
- Niewłaściwe użytkowanie może spowodować wyciek płynu z baterii. Nie dotykać płynu. Uszkodzone baterie należy zutylizować zgodnie z prawem i skontaktować się z autoryzowanym serwisem.
- Nie wolno zwierać zacisków zasilania.
- Należy używać akumulatorów ZB 2007.
- Niniejsze urządzenie nie jest przeznaczone dla dzieci i osób niepełnosprawnych fizycznie, zmysłowo lub umysłowo lub tych, które nie posiadają odpowiedniego doświadczenia i wiedzy na temat jego użytkowania, chyba że znajdują się pod nadzorem lub zostały przeszkolone.
- Nie wolno dopuścić, by dzieci bawiły się urządzeniem.

1.2 Zgodność z dyrektywą WEEE i usuwanie odpadów

Ten produkt jest zgodny z Dyrektywą EU WEEE (2012/19/EU). Produkt nosi symbol klasyfikacyjny dla zużytego sprzętu elektrycznego i elektronicznego (WEEE).

Ten symbol oznacza, że sprzęt nie może być umieszczany łącznie z innymi odpadami gospodarstwa domowego po okresie jego użytkowania. Zużyte urządzenie należy oddać do specjalnego punktu zbiórki zużytego sprzętu elektrycznego i elektronicznego w celu utylizacji. Aby uzyskać informacje o punktach zbiórki w swojej okolicy należy skontaktować się z lokalnymi władzami lub punktem sprzedaży tego produktu. Gospodarstwo domowe spełnia ważną rolę w przyczynianiu się do ponownego użycia i odzysku zużytego sprzętu. Odpowiednie postępowanie ze zużytym sprzętem zapobiega potencjalnym negatywnym konsekwencjom dla środowiska naturalnego i ludzkiego zdrowia.

1.3 Opakowanie urządzenia

Opakowanie urządzenia jest wykonane z materiałów nadających się do recyklingu zgodnie z przepisami krajowymi.

Nie należy wyrzucać odpadów opakowaniowych wraz z odpadami pochodzącymi z gospodarstw domowych lub innymi odpadami. Należy oddawać je do punktów zbiórki opakowań wyznaczonych przez władze lokalne.

1.4 Zużyte akumulatory

Zużyte akumulatory należy utylizować zgodnie z lokalnymi przepisami. Symbol na akumulatorze lub opakowaniu oznacza, że akumulatory nie mogą być traktowane jako odpady komunalne. Na niektórych akumulatorach symbol ten może być używany razem z symbolem chemicznym. Symbole chemiczne rtęci (Hg) lub ołowiu (Pb) dodaje się, gdy bateria/akumulator zawiera więcej niż 0,0005% rtęci lub 0,004% ołowiu. Odpowiednio gospodarując zużytymi produktami i akumulatorami, można zapobiec ich potencjalnemu negatywnemu wpływowi na środowisko oraz zdrowie ludzi, jaki mógłby wystąpić w przypadku niewłaściwego obchodzenia się z tymi odpadami.

2 Instalacja

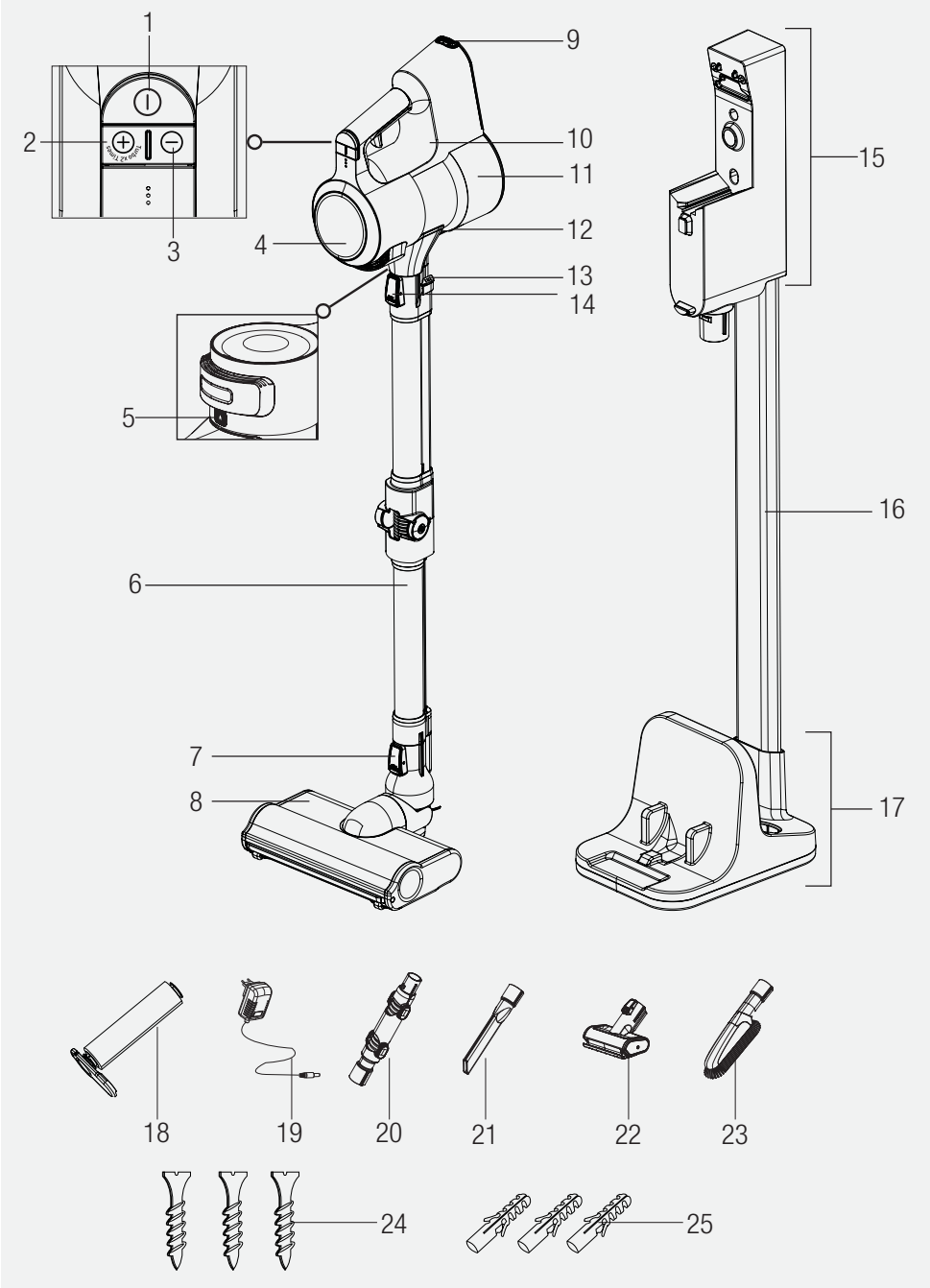

2 Instalacja

2.1 Elementy sterujące i komponenty

1. Włącznik- Wyłącznik
2. Przycisk trybu **+**
3. Przycisk trybu **-**
4. Wyświetlacz LCD
5. Przycisk zwalniający pokrywę filtra
6. Składana noga
7. Przycisk zwalniania szczotki
8. Elektryczna turboszczotka
9. Przycisk zwalniający akumulator
10. Korpus
11. Pojemnik na kurz
12. Przycisk otwierania pokrywy pojemnika na kurz
13. Przycisk składania nogi
14. Przycisk zwalniania nogi
15. Stacja ładująca
16. Rura do stacji ładującej
17. Wspornik stacji ładującej
18. Wałek do podłóg twardych
19. Adapter do ładowania
20. Łącznik kątowy
21. Wąska dysza szczelinowa
22. Mini turboszczotka
23. Szczotka do kurzu
24. Wkręt
25. Kołek

2.2 Dane techniczne

Nominalna moc wejściowa: 550 W

Wejście 100 - 240 V~ 50-60 Hz 0,8 A (max.)

Wyjście 36 V ⎓ 0,6 A

Czas ładowania: 4-5 godzin

Czas pracy przy maksymalnej mocy: do 7 min.

Czas obsługi przy średniej mocy: do 30 min.

Czas pracy przy minimalnej mocy: do 60 min.

Producent zastrzega sobie prawo do zmian technicznych i projektowych.

Parametr zewnętrznego źródła zasilania

Producent:
Dongguan Yinli Electronics Co., Ltd

Model: YLS0241A-E360060

Napięcie wejściowe: 100-240V~

Częstotliwość wejściowa: 50-60Hz~

Prąd wejściowy: 0,8A

Napięcie wyjściowe: 36,0V

Prąd wyjściowy: 0,6A

Moc wyjściowa: 21,6W

Średnia sprawność podczas pracy: 87,19%

Wydajność przy niskim obciążeniu (10%): 79,58%

Pobór mocy bez obciążenia: 0,09 W

Wartości podane wraz z urządzeniem lub w dołączonych dokumentach są odczytami laboratoryjnymi, zgodnie z odpowiednimi normami. Wartości te mogą się różnić w zależności od warunków użytkowania i otoczenia.

2 Instalacja

Przeznaczenie	Oznaczenie szybkości	Czas pracy	
Twarda podłoga	Minimalna prędkość	do 60 min.	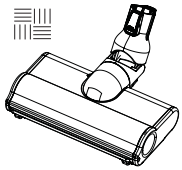
	Średnia prędkość	do 30 min.	
	Maksymalna prędkość	do 15 min.	
Dywan	Minimalna prędkość	do 30 min.	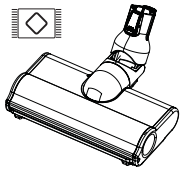
	Średnia prędkość	do 15 min.	
	Maksymalna prędkość	do 7 min.	
Tryb ręczny	Minimalna prędkość	do 90 min.	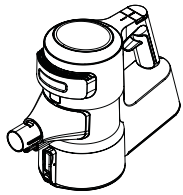
	Średnia prędkość	do 30 min.	
	Maksymalna prędkość	do 8 min.	

Podany czas pracy dotyczy czasu, w jakim urządzenie może pracować przy pełnym naładowaniu akumulatora (100%).

Elektryczna turboszczotka (8) automatycznie wykrywa podłogę. Czas pracy może różnić się w zależności od używanego trybu.

Czas pracy dla trybu ręcznego dotyczy pracy bez akcesoriów oraz pracy z łącznikiem kątowym (20), szczotką do kurzu (23) i wąską dyszą szczelinową (21). Czas pracy różni się w przypadku używania mini turboszczotki (22).

3 Instalacja

3.1 Przeznaczenie

Niniejsze urządzenie jest przeznaczone do użytku domowego i nie nadaje się do użytku przemysłowego.

3.2 Instalacja mobilnej stacji ładującej

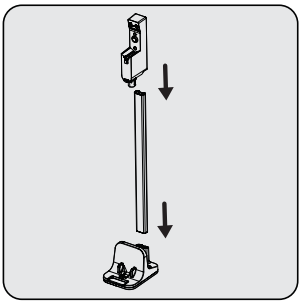

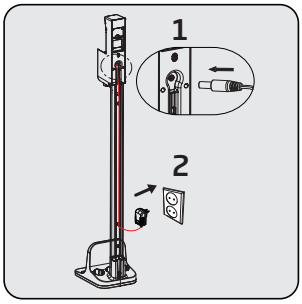

Zainstaluj rurę stacji ładującej (16) na wsporniku stacji ładującej (17), a następnie zainstaluj stację ładującą (15) na rurze stacji ładującej (16).

Zainstaluj cienką końcówkę ładowarki w gnieździe w stacji ładującej (15).
Podłącz adapter do ładowania (19) do gniazdka.

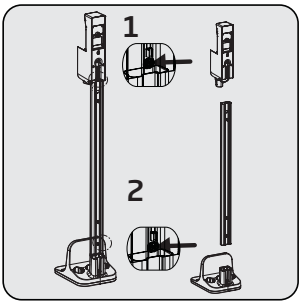

Jeśli chcesz zamontować stację ładującą (15) na ścianie, odłącz stację ładującą od rury (16) i wspornika (17) za pomocą dwóch oddzielnych przycisków.

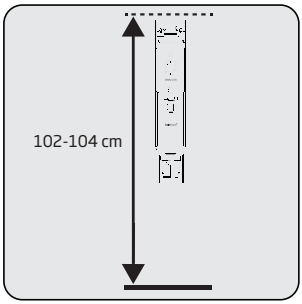

Ustaw stację ładującą (15) na wysokości 102-104 cm od podłogi.

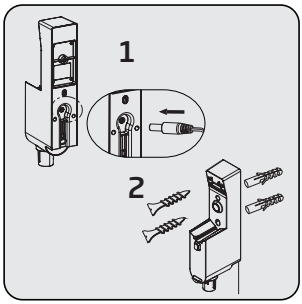

Zamontuj koniec adaptera do ładowania (19) do gniazda z tyłu stacji ładującej (15). Zainstaluj cienką końcówkę ładowarki w gnieździe w stacji ładującej (12).
Przełóż przewód adaptera przez pierścień zabezpieczający przewód znajdujący się za rurą do stacji ładującej.
Przymocuj stację ładującą (15) do ściany za pomocą dwóch śrub (24) i dwóch kołków (25).

3.3 Instalacja korpusu i szczotki

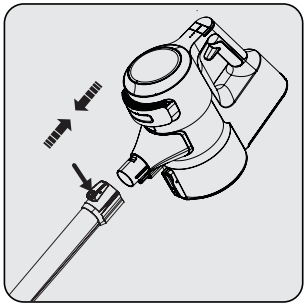

Zamontuj rure na końcu korpusu (10).
Zdejmij ją, naciskając przycisk zwalniający (14).

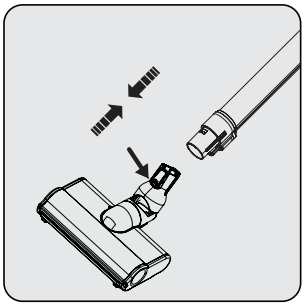

Naciśnij przycisk zwalniania elektrycznej turboszczotki (7) znajdujący się na elektrycznej turboszczotce (8) i popchnij go zgodnie z kierunkiem strzałki w stronę rury.

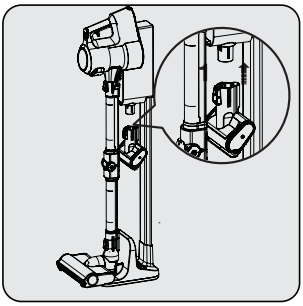

Zamontuj mini turboszczotkę (22) w stacji ładującej (15).

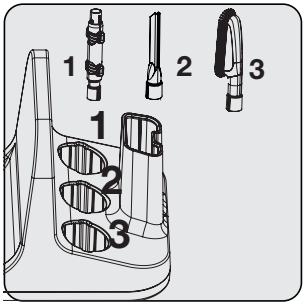

Umieść pozostałe akcesoria na wsporniku stacji ładującej (17).

4 Obsługa

4.1 Ładowanie urządzenia

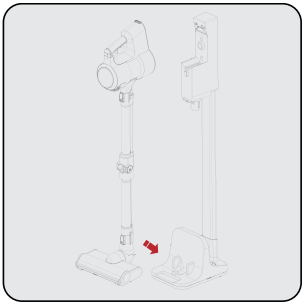

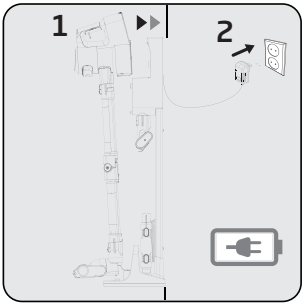

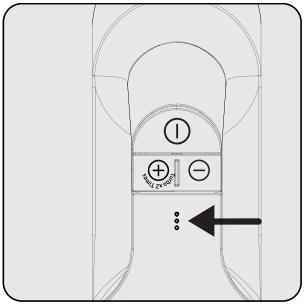

Zamontuj elektryczną turboszczotkę (8) w stacji ładującej.

Zamontuj korpus (10) w stacji ładującej (15).

Podłącz adapter do ładowania (19) do gniazdka.

Podczas ładowania diody LED migają na biało.

– Jeśli wszystkie diody LED się świecą, oznacza to, że urządzenie jest naładowane.

Naładowanie urządzenia do pełna zajmuje 5 godzin. Nie należy obsługiwać urządzenia w trakcie jego ładowania.

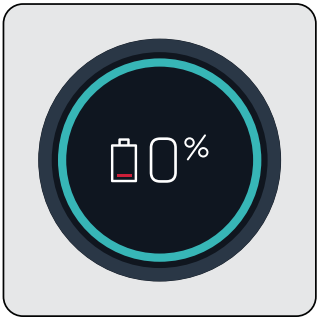

Po umieszczeniu urządzenia w stacji ładującej (15) rozpocznie się ładowanie, a na ekranie (4) pojawi się procent naładowania. Wartość procentowa (%) i wskaźnik naładowania akumulatora zwiększają się w miarę ładowania urządzenia. Pierścień wokół ekranu podświetla się na niebiesko i mruga.

Ekran (4) zgaśnie 3 minuty po podłączeniu urządzenia do stacji ładującej. Stan naładowania akumulatora jest wyświetlany za pomocą 3 diod LED na urządzeniu.

Aby zobaczyć procent naładowania urządzenia, naciśnij raz przycisk trybu **+** (2) lub **-** podczas ładowania.

4.2 Obsługa

Urządzenie można podłączyć do ładowania przed całkowitym rozładowaniem akumulatora. Urządzenie można nieprzerwanie ładować w stacji ładującej (15) do następnego użycia.

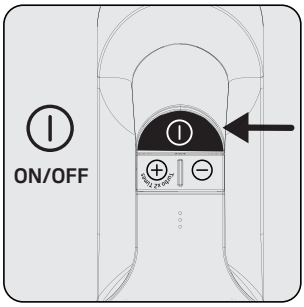

Naciśnij włącznik (1), aby uruchomić urządzenie. Urządzenie uruchamia się z minimalną prędkością.

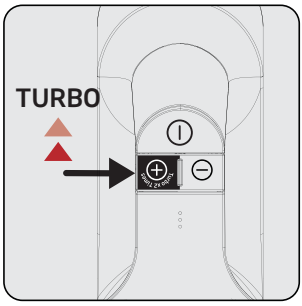

Naciśnij raz przycisk trybu **„+”** (2), aby ustawić średnią prędkość. Naciśnij jeszcze raz, aby uruchomić z maksymalną prędkość.

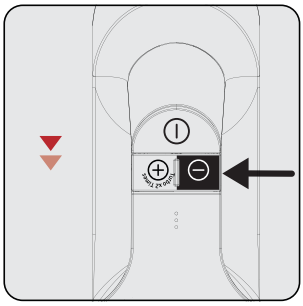

Naciśnij raz przycisk trybu (3) **„-”**, aby zmniejszyć prędkość podczas pracy z prędkością maksymalną lub średnią.

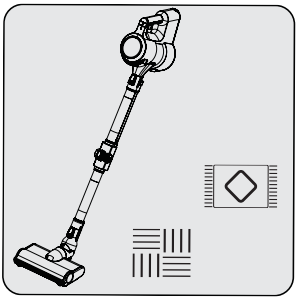

Urządzenie nadaje się do czyszczenia dywanów i twardych podłóg.

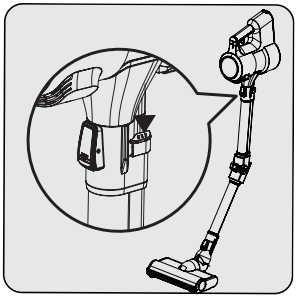

Aby złozćyć rurę, naciśnij jeden z dwóch przycisków (13). W ten sposób można dotrzeć do trudno dostępnych miejsc, np. pod siedzeniami.

Jeśli adapter jest podłączony do gniazdka, urządzenie automatycznie przestanie działać, gdy zostanie umieszczone w stacji ładującej (15) podczas pracy.

4.3 Wyświetlacz LCD

4.3.1 Ekran główny

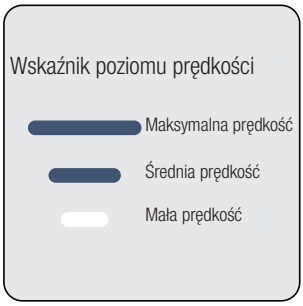

Wskaźnik naładowania baterii: Zależy od pozostałego czasu pracy.
Pozostały czas pracy: Pokazuje poziom naładowania w minutach, zgodnie z poziomem prędkości i używanym rodzajem podłogi.
Kolor wskaźnika: Pokazuje pozostały czas pracy na zielono, żółto i czerwono.

Wskaźnik poziomu prędkości: Pokazuje poziom prędkości urządzenia.
Na przykład wszystkie trzy wskaźniki świecą się na biało podczas pracy z maksymalną prędkością.

Pierścień wokół wyświetlacza (4) zmienia kolor zgodnie z pozostałym czasem pracy.
Jednocześnie wskaźnik naładowania akumulatora zmienia się wraz z pozostałym czasem pracy.

Kolor wskaźnika:

Mała prędkość

- Przy pełnym naładowaniu wskaźnik świeci się na zielono od 60 minut do 30 minut.
- Przez ostatnie 30 do 3 minut wskaźnik świeci się na żółto.
- Przez ostatnie 3 minuty wskaźnik świeci się na czerwono.

Średnia prędkość

- Przy pełnym naładowaniu wskaźnik świeci się na żółto od 30 minut do 3 minut.
- Przez ostatnie 3 minuty wskaźnik świeci się na czerwono.

Maksymalna prędkość

- Przy pełnym naładowaniu wskaźnik świeci się na żółto od 7 minut do 3 minut.
- Przez ostatnie 3 minuty wskaźnik świeci się na czerwono.

Pozostały czas pracy, wskaźnik naładowania akumulatora i kolor wskaźnika (4) różnią się w zależności od poziomu prędkości i rodzaju podłogi.

4.3.2 Zmiana prędkości

Gdy poziom prędkości zostanie zmieniony, na ekranie pojawi się symbol poruszającej się szczotki i wskaźnik poziomu prędkości. Następnie pojawi się ekran główny.

4.3.3 Ładowanie

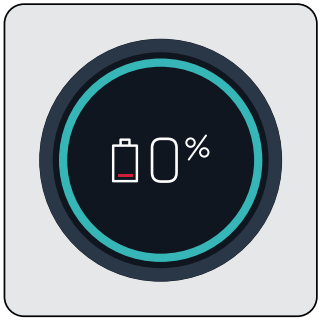

Po umieszczeniu urządzenia w stacji ładującej (15) rozpocznie się ładowanie, a na ekranie (4) pojawi się procent naładowania. Wartość procentowa (%) i wskaźnik naładowania akumulatora zwiększają się w miarę ładowania urządzenia. Pierścień wokół ekranu podświetla się na niebiesko i mruga.

Ekran zgaśnie 3 minuty po podłączeniu urządzenia do stacji ładującej (3). Stan naładowania akumulatora jest wyświetlany za pomocą 3 diod LED na urządzeniu.

Aby zobaczyć procent naładowania urządzenia, naciśnij raz przycisk trybu **+** lub **-** podczas ładowania.

4.3.4 Automatyczne wykrywanie podłogi

Kiedy szczotka (8) z automatycznym wykrywaniem podłogi przesunie się z wykładziny na twardą podłogę, na ekranie (4) pojawią się symbole pokazane powyżej.

Kiedy szczotka (8) z automatycznym wykrywaniem podłogi przesunie się z twardej podłogi na dywan, na ekranie (4) pojawią się symbole pokazane powyżej.

4.3.5 Ekrany ostrzegawcze

4.3.5.1 Ostrzeżenie o czyszczeniu filtra

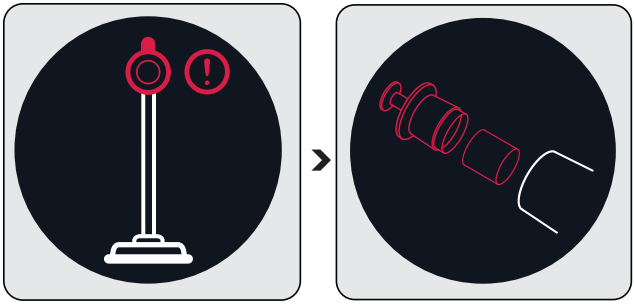

Należy regularnie czyścić filtry, aby nie dopuścić do utraty wydajności. Jeśli filtr nie jest regularnie czyszczony (w przypadku nadmiernego zgromadzenia się kurzu), na ekranie przez bardzo krótki czas wyświetla się animacja wskazująca, że należy wyczyścić metalowy filtr i piankę. Urządzenie nadal działa.

i	Przed kontynuowaniem sprzątania zaleca się wyczyszczenie filtra metalowego i pianki zgodnie z opisem w rozdziale **„5.2 Czyszczenie filtra metalowego i pianki”**.

4.3.5.2 Ostrzeżenie o blokadzie szczotki

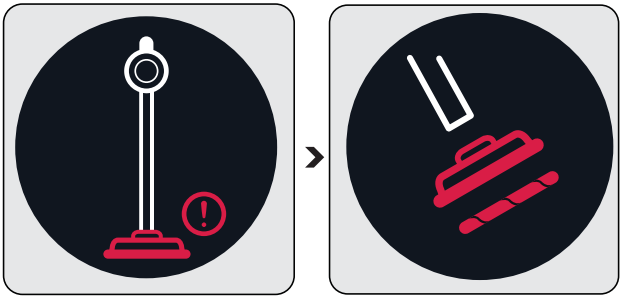

Gdy turboszczotka jest zablokowana lub zbyt wiele włosów zaplątało się na rolce, na ekranie w sposób ciągły wyświetla się animacja z ostrzeżeniem o blokadzie szczotki, a urządzenie przestaje działać.

Przed kontynuowaniem sprzątania zaleca się czyszczenie szczotki zgodnie z opisem w rozdziale **„5.4 Czyszczenie szczotki”**. Wyjmij turbo szczotkę (8) ze składanej rury (6). Sprawdź turboszczotkę podłączoną do składanej rury usuń wszelkie blokady.

4.3.5.3 Ostrzeżenie o blokadzie rury

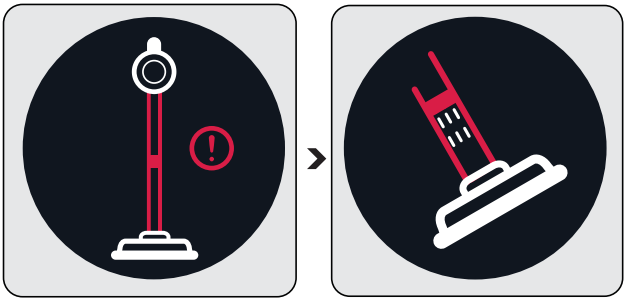

Gdy rura jest zablokowana, na ekranie w sposób ciągły wyświetlana jest informacja o blokadzie, a urządzenie przestaje działać. Znajdź przyczynę blokady rury.

Przed kontynuowaniem sprzątania należy sprawdzić przyczynę blokady zgodnie z opisem w rozdziale **„5.5 Usuwanie blokad”**. Wyjmij turbo szczotkę (8) ze składanej rury (6). Wyjmij składaną różdżkę z korpusu. Sprawdź turboszczotkę podłączoną do składanej rury i usuń wszelkie blokady. Sprawdź końcówki wlotu i wylotu składanej rury i usuń blokady. Sprawdź dyszę korpusu (10) i usuń blokady.

4.4 Akcesoria

Możesz użyć akcesoriów instalując je na końcu korpusu.

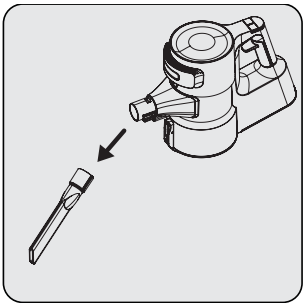

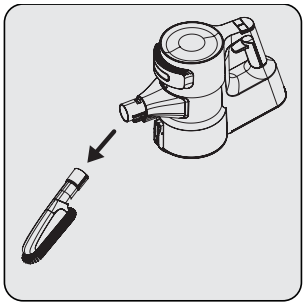

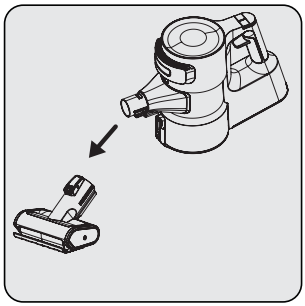

Wąska dysza szczelinowa (21): Nadaje się do odkurzania tylnej części mebli, trudno dostępnych miejsc i wąskich obszarów.

Szczotka do kurzu (23): Nadaje się do odkurzania zasłon, woskowanych mebli oraz delikatnych i kruchych przedmiotów.

Mini turboszczotka (22): Nadaje się do odkurzania podłóg, stopni schodów, wnętrz samochodów, sof i siedzisk itp. Nadaje się również do odkurzania sierści zwierząt.

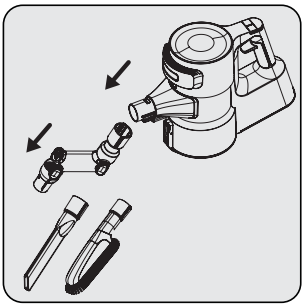

Możesz użyć łącznika kątowego (20), montując go na końcu korpusu (10), aby uzyskać dostęp do trudno dostępnych miejsc.

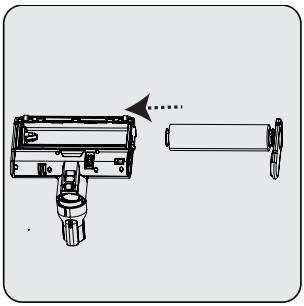

To akcesorium nadaje się do stosowania na delikatnych twardych podłogach (naturalne drewno liściaste itp.).

5 Czyszczenie i konserwacja

Przed czyszczeniem należy wyłączyć urządzenie i wyciągnąć wtyczkę z gniazdka.

UWAGA: Do czyszczenia urządzenia nigdy nie używać benzenu, rozpuszczalników, szorstkich środków czyszczących, przedmiotów metalowych ani twardych szczotek.

UWAGA: W wyniku użytkowania po pewnym czasie na filtrach mogą pojawić się odkształcenia. Aby zapobiec utracie wydajności należy go wymienić na nowy. Skontaktuj się z obsługą klienta w celu zakupu nowego filtra. (patrz: s. 25)

5.1 Czyszczenie pojemnika na kurz

Zalecamy czyszczenie pojemnika na kurz (11) po każdym cyklu sprzątaniu.

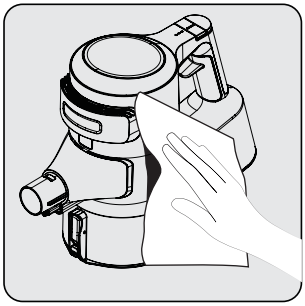

Powierzchnię korpusu przetrzyj wilgotną szmatką (10).

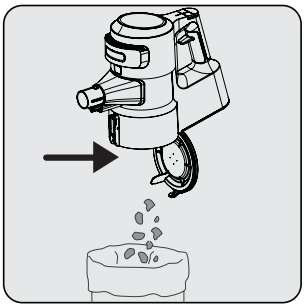

Naciśnij przycisk otwierania pokrywy pojemnika na kurz (12), aby otworzyć pojemnik na kurz (11) i usunąć kurz zebrany w środku.

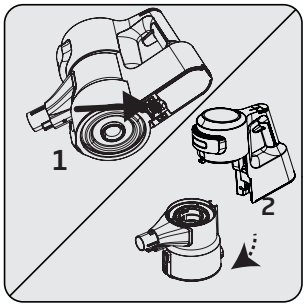

Aby wyczyścić pojemnik na kurz (11), naciśnij przycisk znajdujący się pod urządzeniem.

Odłącz pojemnik na kurz (11) od korpusu (10).

5 Czyszczenie i konserwacja

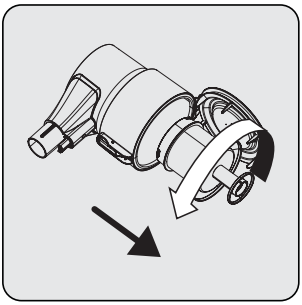

Wyjmij metalowy filtr i piankę znajdującą się wewnątrz pojemnika na kurz (11), obracając metalowy filtr w kierunku przeciwnym do ruchu wskazówek zegara.

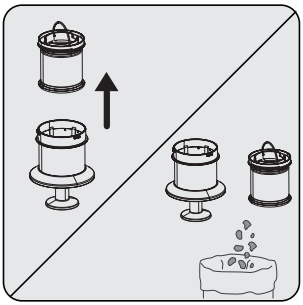

Usuń piankę znajdującą się wewnątrz metalowego filtra.

Usuń kurz z metalowego filtra i pianki, stukając nimi o twardą powierzchnię, taką jak kosz na śmieci, lub za pomocą szczotki.

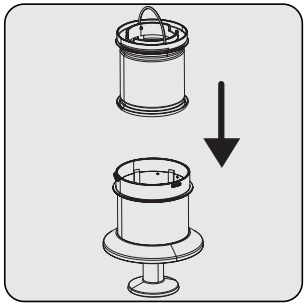

Zamontuj piankę wewnątrz metalowego filtra.

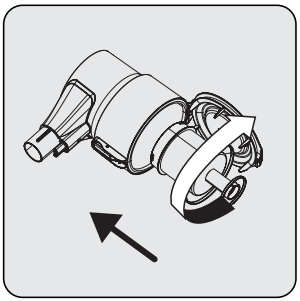

Zamontuj metalowy filtr w pojemniku na kurz (11), obracając go zgodnie ze wskazówkami zegara.

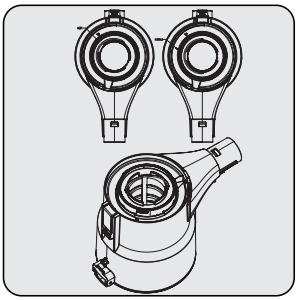

Podczas montażu metalowego filtra i pianki do pojemnika na kurz, z którego je zdemontowałeś, umieść je zgodnie z symbolami kłódek na pojemniku na kurz.

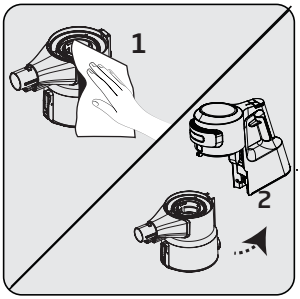

1. Przetrzyj korpus (10) wilgotną szmatką.
2. Zamontować korpus (10) do pojemnika na kurz (11).

5.2 Czyszczenie filtra metalowego i pianki

Metalowy filtr i piankę należy regularnie czyścić.

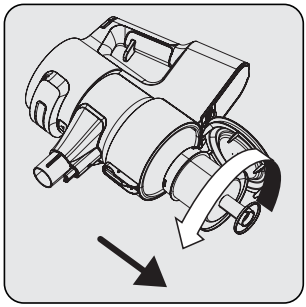

Wyjmij metalowy filtr i piankę znajdującą się wewnątrz pojemnika na kurz (11), obracając metalowy filtr w kierunku przeciwnym do ruchu wskazówek zegara.

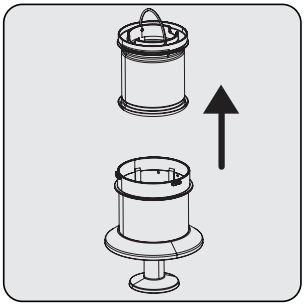

Usuń piankę znajdującą się wewnątrz metalowego filtra.

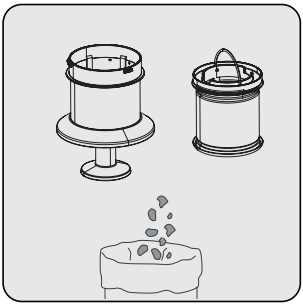

Usuń kurz z metalowego filtra i pianki, stukając nimi o twardą powierzchnię, taką jak kosz na śmieci, lub za pomocą szczotki.

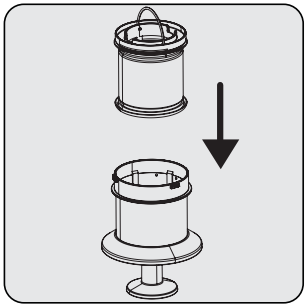

Zamontuj piankę wewnątrz metalowego filtra.

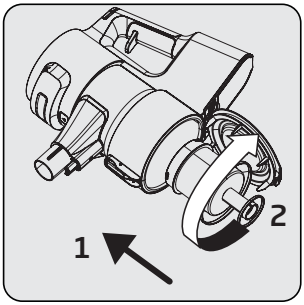

Zamontuj metalowy filtr i piankę wewnątrz pojemnika na kurz (11), obracając metalowy filtr zgodnie z ruchem wskazówek zegara.

5 Czyszczenie i konserwacja

Wyczyścić metalowy filtr i piankę, myjąc je pod bieżącą zimną wodą raz w miesiącu po usunięciu z nich kurzu.

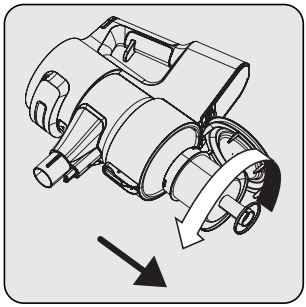

Wyjmij metalowy filtr i piankę znajdującą się wewnątrz pojemnika na kurz (11), obracając metalowy filtr w kierunku przeciwnym do ruchu wskazówek zegara.

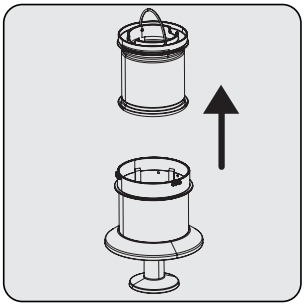

Usuń piankę znajdującą się wewnątrz metalowego filtra.

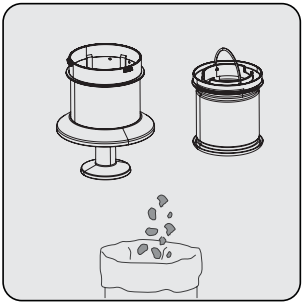

Usuń kurz z metalowego filtra i pianki, stukając nimi o twardą powierzchnię, taką jak kosz na śmieci, lub za pomocą szczotki.

UWAGA: Umyć pod zimną wodą. Ciepła woda pogarsza strukturę filtra.

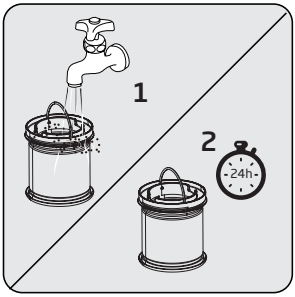

Wyczyść piankę pod bieżącą zimną wodą i pozostaw do wyschnięcia.

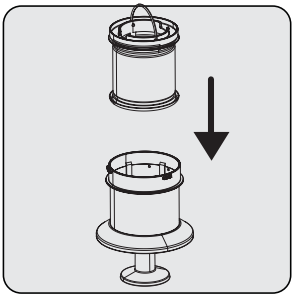

Zamontuj suchą piankę wewnątrz metalowego filtra.

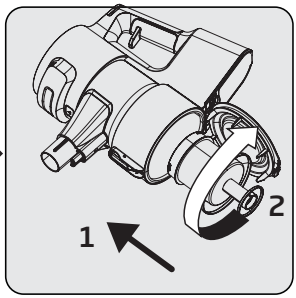

Zamontuj metalowy filtr i piankę wewnątrz pojemnika na kurz (11), obracając metalowy filtr zgodnie z ruchem wskazówek zegara.

Wysuszenie wypranej pianki może zająć od 24 do 48 godzin. Gdy pianka jest sucha należy zamontować ją na miejscu.

5 Czyszczenie i konserwacja

5.3 Czyszczenie filtra EPA E12 i zewnętrznej pianki

Filtr EPA E12 i zewnętrzną piankę należy regularnie czyścić.

UWAGA: Nie wolno myć filtra EPA E12.

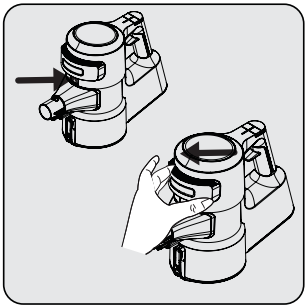

Zdejmij pokrywę jednocześnie, naciskając przycisk zwalniający filtr EPA E12.

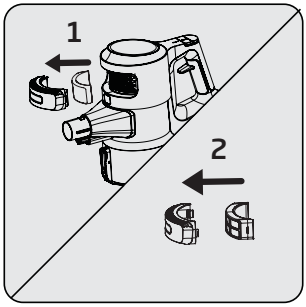

Wyjmij filtr EPA E12 i znajdującą się w nim piankę.

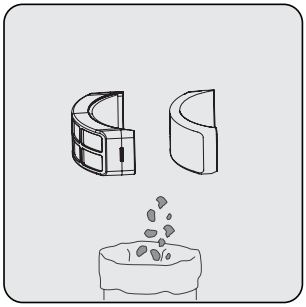

Usuń kurz z filtra EPA E12 i pianki, stukając nimi o twardą powierzchnię, taką jak kosz na śmieci, lub za pomocą szczotki.

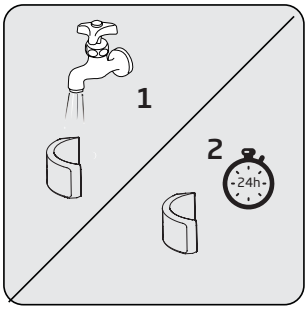

Regularnie sprawdzaj piankę. Wyczyść pod bieżącą zimną wodą po wcześniejszym usunięciu kurzu. Po wysuszeniu ponownie zamontuj.

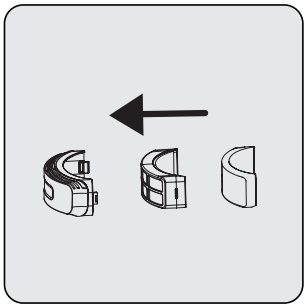

Zamontuj filtr EPA E12 i piankę na pokrywie.

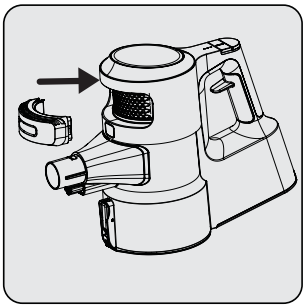

Nałóż z powrotem pokrywkę.

UWAGA: Umyć pod zimną wodą. Ciepła woda pogarsza strukturę filtra.

5.4 Czyszczenie szczotki

UWAGA: Nie myć turboszczotki (8) ani głównej szczotki walcowej.

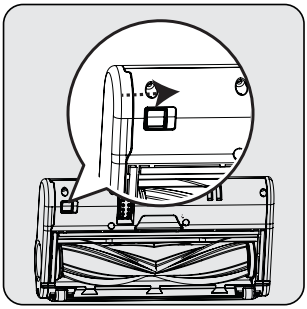

Aby wyjąć elektryczną turboszczotkę (8), przytrzymaj wypustkę zwalniającą tak, aby blokada otworzyła się, obróć pokrywę rolki w swoją stronę i pociągnij w lewo.

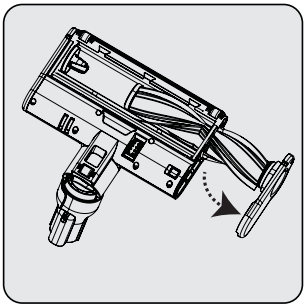

Wyjmij główną szczotkę walcową.

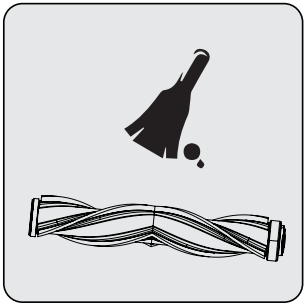

Usuń kurz, stukając lekko o twardą powierzchnię lub używając szczotki. Jeśli jakiekolwiek włosy są splątane, usuń je, odcinając.

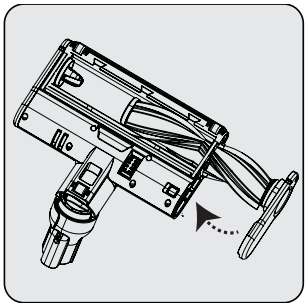

Po wyczyszczeniu ponownie zamontuj główną szczotkę walcową. Na zatrzasku usłyszysz „kliknięcie”.

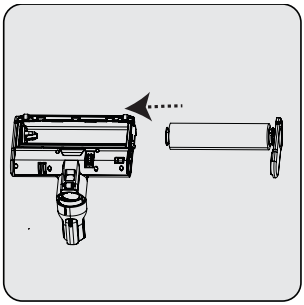

Możesz zastąpić główną szczotkę walcową delikatną rolką do twardych podłóg.

5.5 Usuwanie blokad

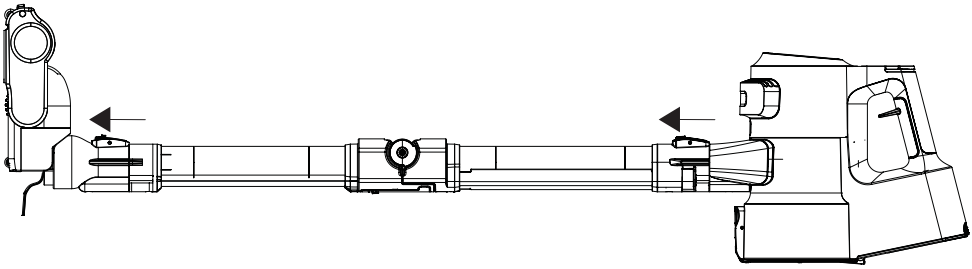

Gdy na ekranie (4) pojawi się ostrzeżenie o blokadzie rury, odłącz szczotkę (8) od rury (6), aby usunąć blokady. Wyjmij rure (6) z korpusu (10).

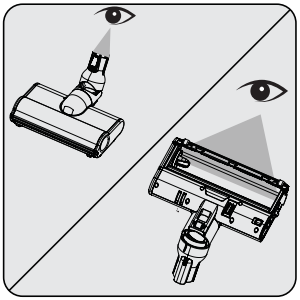

Sprawdź punkt połączenia szczotki (8) i dyszy. Usuń ciała obce.

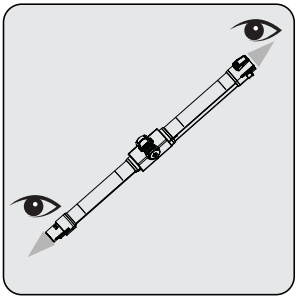

Sprawdź wlot i wylot składanej rury (6). Usuń ciała obce.

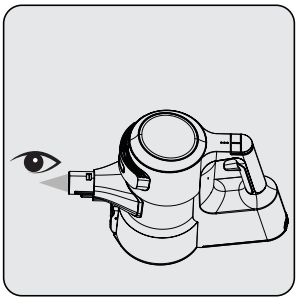

Sprawdź dyszę korpusu (10). Usuń ciała obce.

5.6 Przechowywanie

- Jeśli urządzenie nie będzie używane przez dłuższy czas, należy je starannie przechowywać.
- Odłącz urządzenie od prądu.
- Urządzenie należy trzymać poza zasięgiem dzieci.
- 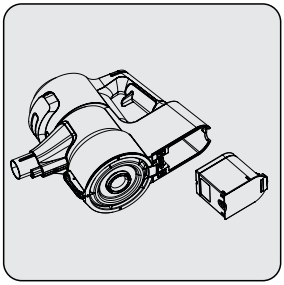

  Gdy nie używasz akumulatora przez dłuższy czas, przechowuj go w chłodnym i suchym miejscu w stanie naładowania do połowy. Nie ładuj ani nie rozładowuj go całkowicie.
- Akumulator należy przechowywać na materiale nieprzewodzącym i nie dopuszczać do bezpośredniego kontaktu akumulatora z metalem. Może to spowodować uszkodzenie akumulatora.

5.7 Transport i obsługa

- Podczas transportu i przenoszenia przechowuj urządzenie w opakowaniu. Chroni to urządzenie przed fizycznymi uszkodzeniami.
- Nie wolno umieszczać ciężkich ładunków na urządzeniu lub opakowaniu. Może to spowodować uszkodzenie urządzenia.
- Jeśli urządzenie zostanie upuszczone, może nie działać lub może dojść do jego trwałego uszkodzenia.

6 Rozwiązywanie problemów

UWAGA: Przed poproszeniem o pomoc działu serwisowego sprawdź poniższe punkty.

PROBLEM	MOŻLIWA PRZYCZYNA	ROZWIĄZANIE
Nie działa	Akumulator jest rozładowany.	Naładuj go.
	Akumulator może być źle osadzony.	Wyjmij akumulator i zainstaluj go ponownie.
	Przyłącze odkurzacza jest zablokowane.	Rozłóż urządzenie na części: korpus (10), szczotka (8) i rura (6). Sprawdź i wyczyść punkty połączeń.
Zmniejsza się moc ssania.	Pojemnik na kurz (11) jest pełny.	Wyczyść pojemnik na kurz (11) i filtr.
	Być może minął już okres czyszczenia filtrów.	Wyczyść filtry.
	Filtry mogą być zdeformowane w wyniku eksploatacji i mógł nadejść okres ich wymiany.	Skontaktuj się z obsługą klienta w celu zakupu nowego filtra.
	Pianka jest zanieczyszczona.	Wyczyść filtry i ponownie naładuj urządzenie.
	Włosy i podobne materiały mogły zaplątać się na obracającym się wałku turboszczotki (8).	Wyczyść wałek turboszczotki.
Z silnika dobiega niepokojący dźwięk.	Przyłącze odkurzacza jest zablokowane.	Rozłóż urządzenie na części: korpus (10), szczotka (8) i rura (6). Sprawdź i wyczyść punkty połączeń.
	Coś mogło utknąć między pojemnikiem na kurz a filtrem.	Otwórz pojemnik na kurz i sprawdź obszar filtra.
Nie można naładować odkurzacza.	Odkurzacz nie jest zamontowany w stacji ładującej (15).	Zamontuj odkurzacz w stacji ładującej (15). Upewnij się, że jest prawidłowo osadzony. Sprawdź połączenie.
Odkurzacz działa przez bardzo krótki czas po naładowaniu.	Nie jest ładowany przez odpowiedni okres.	Zgodnie z instrukcją ładuj urządzenie przez 4-5 godzin.
	Pianka jest zanieczyszczona.	Wyczyść filtry i ponownie naładuj urządzenie.
	Spada żywotność baterii.	Skontaktuj się z obsługą klienta w celu zakupu nowego akumulatora.
Wskaźnik świeci się na czerwono.	Urządzenie zaraz się rozładuje.	Naładuj go.
Na ekranie pojawia się informująca o zablokowaniu szczotki, a urządzenie przestało działać.	Włosy i podobne materiały mogły zaplątać się na obracającym się wałku turboszczotki (8).	Wyczyść wałek turboszczotki.
Na ekranie pojawia się informująca o zablokowaniu odkurzacza, a urządzenie przestało działać.	Rura jest zablokowana.	Usuń blokady.

6 Rozwiązywanie problemów

Na ekranie pojawia się informująca o zablokowaniu filtra, a urządzenie przestało działać.	W filtrach znajduje się za dużo kurzu.	Wyczyścić piankę wlotową silnika i metalowy filtr.
Urządzenie przestało działać podczas pracy. Ekran ładowania wyświetla się podczas ładowania urządzenia. Procent baterii nie zmienia się.	Akumulator jest uszkodzony.	Skontaktuj się z obsługą klienta.
Urządzenie przestało działać bez wyświetlania ostrzeżenia.	Akumulator mógł się przegrzać.	Poczekaj, aż urządzenie ostygnie i spróbuj uruchomić je ponownie.
Podczas ładowania 1 z diod LED szybko miga na czerwono, a procent naładowania baterii na ekranie nie zmienia się.	Być może przypadkowo podłączyłeś adapter innego urządzenia, przez co prąd ładowania jest nadmierny.	Użyj odpowiedniego adaptera.
Podczas ładowania 1 z diod LED szybko miga na czerwono, a procent naładowania baterii na ekranie nie zmienia się.	Akumulator jest przegrzany.	Skontaktuj się z obsługą klienta.
Podczas ładowania 1 z diod LED szybko miga na przemian na czerwono i biało, a procent naładowania baterii na ekranie pokazuje 00%..	Korpus (10) nie jest prawidłowo zamontowany w stacji ładującej (15) lub bateria nie jest prawidłowo zamontowana w korpusie.	Wyjmij adapter (19) ze stacji ładującej (15) i zdejmij korpus (10). Upewnij się, że bateria jest prawidłowo zamontowana. Zamontuj korpus (10) do stacji ładującej i ponownie podłącz adapter do stacji ładującej.
Z wylotu powietrza wydobywa się nieprzyjemny zapach (niewielka wilgoć, kurz, zapach tworzywa sztucznego).	Czy kupiłeś urządzenie w ciągu ostatnich 3 miesięcy?	To normalne, że nieprzyjemny zapach (lekki zapach plastiku) pojawia się w ciągu 3 miesięcy od daty zakupu.
	Pojemnik na kurz (11) i filtry nie są prawidłowo wyczyszczone.	Wyczyść pojemnik na kurz (11) i filtry.
	Zainstalowane zostały wilgotne filtry, ktore nie wyschły całkowicie po umyciu.	Wyjmij filtry i upewnij się, że są suche przed zainstalowaniem ich w urządzeniu.
	Filtry mogą być zdeformowane w wyniku częstej eksploatacji i mógł nadejść okres ich wymiany.	Skontaktuj się z obsługą klienta w celu zakupu nowego filtra.

Drodzy Klienci,

Dziękujemy za zakup naszych produktów. Jesteśmy przekonani, że nasze urządzenia będą służyć przez lata. Każdy produkt firmy Beko jest objęty 2-letniem okresem gwarancji.

Warunki gwarancji Beko S.A. (małe urządzenia AGD)

BEKO spółka akcyjna z siedzibą w Warszawie (02-819), przy ulicy Puławskiej 366, wpisana do rejestru przedsiębiorców prowadzonego przez Sąd Rejonowy dla m.st. Warszawy w Warszawie, XIII Wydział Gospodarczy Krajowego Rejestru Sądowego, pod numerem: 0000078147 (dalej: „BEKO") udziela gwarancji jakości (dalej: „Gwarancja") na wprowadzone przez BEKO do obrotu na terenie Polski produkty marki BEKO (dalej: „Urządzenia") osobom, które nabyły te produkty („Użytkownik") na następujących warunkach:

I. ZAKRES OCHRONY.

BEKO gwarantuje, że Urządzenie zakupione przez Użytkownika jest wolne od wad produkcyjnych lub materiałowych, powstałych z przyczyn tkwiących w tym Urządzeniu (dalej: „Wada"), które ujawnią się w ciągu terminu określonego w części II. niniejszych Warunków Gwarancji (dalej: „Okres Gwarancyjny").
W razie ujawnienia się Wady Produktu w trakcie Okresu Gwarancyjnego, zostanie ona usunięta na koszt BEKO w sposób uzależniony od właściwości wady, na zasadach i w zakresie określonym w niniejszych Warunkach Gwarancji.
BEKO zobowiązuje się do usunięcia Wady poprzez dokonanie nieodpłatnej naprawy lub wymiany Urządzenia, bądź też reklamacja zgłoszona na podstawie niniejszych Warunków Gwarancji zostanie rozpatrzona w inny sposób uzgodniony przez BEKO i Użytkownika.
Udzielona gwarancja jest ważna na terytorium Rzeczypospolitej Polskiej.

II. CZAS TRWANIA GWARANCJI.

Okres Gwarancyjny wynosi 24 miesiące licząc od daty zakupu Urządzenia przez pierwszego Użytkownika.

III. PROCEDURA ZGŁOSZENIA REKLAMACYJNEGO.

Wady Urządzenia ujawnione w Okresie Gwarancyjnym będą usuwane pod warunkiem przedstawienia przez Użytkownika dowodu zakupu tego Urządzenia zawierającego oznaczenia niezbędne do jego identyfikacji (model, datę zakupu).
Uprawnienia wynikające z niniejszych Warunków Gwarancji mogą być zrealizowane przez Użytkownika wyłącznie w Autoryzowanych Punktach Serwisowych BEKO (dalej: „Serwis") po uprzednim dokonaniu zgłoszenia na Infolinii BEKO pod numerem telefonu: 22 250 14 14. Urządzenie powinno być odpowiednio zapakowane i zabezpieczone przez Użytkownika na czas transportu do punktu serwisowego Beko.
Wady Urządzenia będą usunięte w terminie 14 dni od daty zgłoszenia Wady na Infolinii BEKO.
Jeżeli część zamienna wymieniana w ramach uprawnień wynikających z niniejszych Warunków Gwarancji Urządzenia jest sprowadzana z zagranicy, termin naprawy, o którym mowa w punkcie 5 powyżej, może ulec wydłużeniu jednak, nie więcej niż do 30 dni licząc odpowiednio od daty zgłoszenia Wady na Infolinii BEKO. Informacje o spodziewanych terminach napraw dostępne są na Infolinii BEKO pod numerem 22 250 14 14. Po usunięciu Wady, Urządzenie zostanie dostarczone Użytkownikowi na koszt BEKO.

IV. WYŁĄCZENIA.

Warunkiem skorzystania z niniejszych Warunków Gwarancji jest:
- użytkowanie Urządzenia zgodnie z Instrukcją Obsługi dołączoną do tego Urządzenia i jego przeznaczeniem, jak również odpowiednie czyszczenie i konserwacje Urządzenia;
- użytkowanie w warunkach indywidualnego gospodarstwa domowego. Urządzenie nie jest używane do celów prowadzenia działalności gospodarczej lub w zastosowaniach eksploatacji masowej, w szczególności w gastronomicznej działalności hoteli, restauracji i innych obiektów turystyczno-rekreacyjnych lub zbiorowego żywienia. Stosowanie osprzętu zalecanego przez producenta; brak ingerencji w Urządzenie przez osoby do tego nieupoważnione; brak ingerencji w tabliczkę znamionową z numerem seryjnym Urządzenia.

Udzielona przez Beko Gwarancja nie obejmuje:
- wad powstałych z przyczyn innych niż tkwiące w Urządzeniu;
- normalnego zużycia elementów eksploatacyjnych tj. akumulatory, baterie, noże, filtry, żarówki, szczotki, itp.;
- czynności przewidzianych w Instrukcji Obsługi, do wykonania których zobowiązany jest Użytkownik Urządzenia we własnym zakresie i na swój koszt, w tym: instruktażu dotyczącego obsługi Urządzenia, instalacji oraz regulacji urządzenia.
- usterek powstałych w wyniku nieprawidłowego lub niewłaściwego użytkowania, niedbalstwa, przypadkowego uszkodzenia Urządzenia, nieodpowiedniego napięcia prądu lub dokonania jakichkolwiek zmian, które mają wpływ na niewłaściwe działanie Urządzenia, i które naprawiane były przez osoby nieupoważnione, używania instalacji niezgodnych z odpowiednimi Polskimi Normami i innych niż wymienione w Instrukcji Obsługi Urządzenia;
uszkodzeń mechanicznych, termicznych, chemicznych, korozji, innych uszkodzeń spowodowanych działaniem lub zaniedbaniem Użytkownika lub powstałych na skutek działania sił zewnętrznych (do których zalicza się w szczególności wyładowania atmosferyczne, skoki napięcia, wszystkiego rodzaju awarie domowej instalacji wodno-kanalizacyjnej, itp.), a także powstałych na skutek przedostania się zanieczyszczeń lub ciał obcych do Urządzenia, zakamienienia (proces odkamieniania musi być przeprowadzany zgodnie z instrukcją obsługi z użyciem odpowiednich środków czyszczących) elementów ze szkła, plastiku oraz porcelany; odbarwień Urządzenia lub poszczególnych jego części;
- usterek powstałych na skutek przechowywania i użytkowania Urządzenia w warunkach, które są niezgodne z normalnymi warunkami domowymi określonymi wymaganiami powszechnie obowiązujących przepisów prawa i odpowiednich Polskich Norm;

V. POZOSTAŁE POSTANOWIENIA.

Niniejsze warunki gwarancji mają zastosowanie do Urządzeń zakupionych od dnia 01.03.2019 r. Gwarant oświadcza, że niniejsza Gwarancja jest udzielana Użytkownikowi dodatkowo i nie wyłącza, nie ogranicza ani nie zawiesza uprawnień Użytkownika wynikających z przepisów o rękojmi za wady rzeczy sprzedanej na podstawie Kodeksu cywilnego.

Arçelik A.Ş. Karaağaç Cad.
No:2-6 Sütlüce, 34445
İstanbul, Türkiye

www.beko.com